Danver™

BROWN JORDAN®
OUTDOOR KITCHENS

Trex®
Outdoor Kitchens

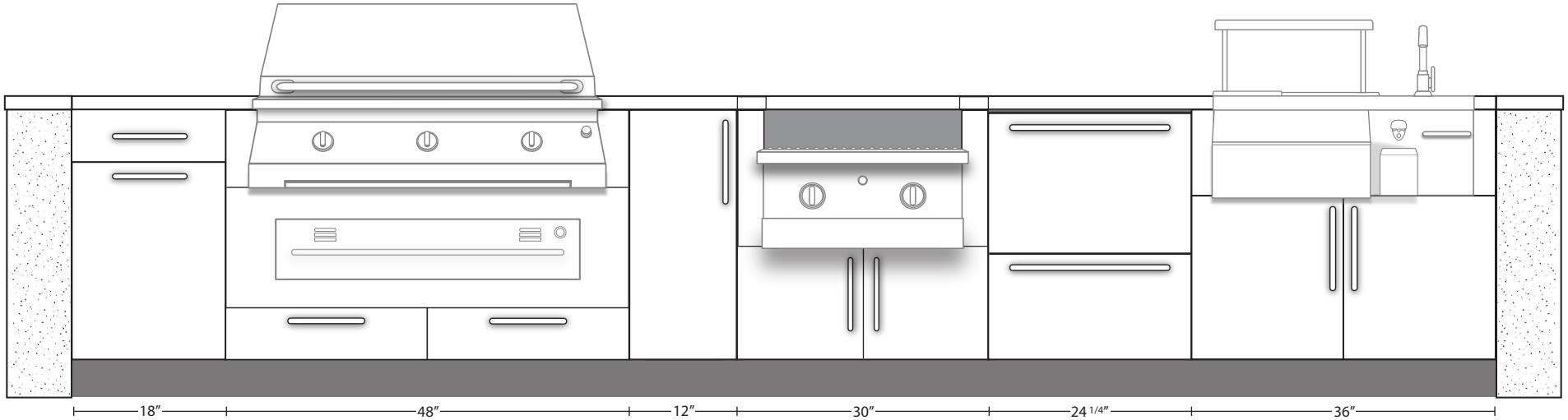

Installation Guide:
Stainless Outdoor Kitchen Cabinets

TABLE OF CONTENTS

IMPORTANT: READ FIRST	4
INSTALLATION TIPS AND SITE PREP	6
Storage Cabinet	8
Modification of Standard Legs	9
Drawer Removal	11
Appliance and Grill Cabinet	12
OGW/OBW/ODW/OOC	14
Cabinet Installation/Joining Cabinets	17
Straight Fillers	20
Corner Fillers and Void Parts (OAF/OAR)	21
Outdoor Appliance Divider (OAD)	23
Refrigerator Spacers	24
ORP/OBX Leg Cups	26
Toe Kick	28
Toe Kick Splice	29
Stainless Steel Leg Covers	31
Stainless Steel Leg/ADA Leg Assembly	32
ADA Leg Square	33
SSLEG-ADJUSTABLE	34
Cabinet Door Adjustment	36

Reinstalling Drawers 37
Drawer Adjustment 38
PPS System 39
PPS Outer Panels 40
Equal Back Panels 41
Side and Back Panels 42
OCPS Column 43
ORP Cabinet Connector 44
Wall Cabinets 46
Outdoor Refrigerator Base (CUBE OBR) 48

See Spanish version on p.54 | Consulte la versión en español en la p.54

This guide contains basic information required to install standard cabinetry. The specifics of the design, configuration, location, space and other factors influencing your project, may require deviations from the stated instructions.



It is recommended that installation be performed by a licensed contractor or other professional with experience installing cabinetry.

Observe Local Building Codes

Local building codes may supersede the information contained within this guide. It is imperative that you understand and adhere to local codes and regulations prior to installing the cabinetry and appliances.

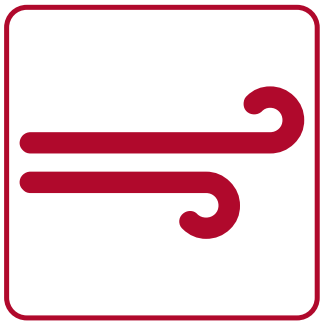

High Wind Areas

If you are installing the cabinetry in a high-wind area, such as a rooftop or in a geographic region that is susceptible to tornados or hurricanes, you are likely required by building code to secure the cabinetry to an immovable structure such as a wall, floor or concrete base.



Proper Installation Requires Cabinets To Be Level, Square and Plumb!

For proper installation of outdoor kitchen cabinetry, it is essential to make sure each cabinet is level, square and plumb.
Failure to do so will result in a myriad of problems, such as poor cabinet door adjustment and/or installation of countertops, etc.

- Obtain proper level for every cabinet using a minimum 4 ft. long level. A 6 ft. or 8 ft. level is preferred.
- Level from corner to corner, left to right and front to back on each cabinet as you install.
- Ensure that each cabinet is also vertically plumb to prevent tilt/leaning.
- Always begin at the highest point of the installation site and establish a level line above the floor from that point.

Installation Resources

For additional resources, such as installation videos, PDF instructions and cleaning guides, visit:

danver.com/resources

Prepare area for the kitchen:

Make sure that your installation site is as level as possible and that there will be minimal additional landscaping to be performed after the cabinets are installed.

When starting the installation, check floor for pitch both side-to-side and front-to-back to find the highest point. Your choice of under-counter appliances may impact and determine the finished height of the cabinetry.

Level line across back wall (if applicable). If there is a corner, start in the corner and adjust cabinets to this line.

Utility access holes:

All cabinets come standard with utility access holes for services (electrical, plumbing, gas). It is encouraged that all services align with these existing access holes. While the cabinets can be notched or have holes drilled in them, it is not recommended. In the event a new hole does need to be made, using a metal nibbler is the recommended method. A metal bit hole saw may also be used to drill through cabinets.

GFI electrical outlets should be placed in the cabinet adjacent to the appliances to allow for ease of resetting the GFI and to ensure proper fit of the appliance.

Notes on unpacking cabinets:

- Carefully review the packing list to verify your order has been shipped complete. Unpack cabinets and parts, making sure not to scratch the product, misplace any hardware or accessories.
- Hardware bags included for each cabinet contain the cabinet legs and screws for assembly. If optional stainless legs were purchased those will be in place of the standard legs.
- Doors and drawers are shipped installed with standard stainless steel pulls.
- It is recommended that all doors, drawers and removable/pullout shelving be removed during the placement and installation process.
- Uninstall shipping brackets from appliance cabinets BEFORE ATTACHING ADDITIONAL CABINETS and reinstall in proper position near the back of those cabinets where they act as counter top supports. See page 10 for full details.
- If toe kick(s) were ordered, they will be included with your shipment.

Basic Notes on Installation:

Required Tools:		
Power screw driver with #2 Phillips head bit	#2 Phillips head manual screw driver	Level
Tape measure	Saw (if optional toe kicks were ordered)	

- Boxed cabinetry must be stored in a temperature-controlled environment and not exposed to direct sunlight. The vinyl protective coating on the cabinets is for temporary protection during transport and must be removed immediately. Prolonged exposure to light and heat may cause degradation of the protective vinyl coating which can stain or damage the cabinets. Cabinets must be warehoused in a cool, dry location with powder-coated finishes and stainless steel protected for extended storage and/or installation. Danver's warranty does not cover damage to finishes or stainless steel resulting from improper storage, or failure to remove vinyl protective coating placed on cabinets for transport.
- Remove all drawers, doors, and adjustable/pullout shelving before installation. This will make cabinets easier to lift, install and gives access to installation areas. See page 9 for full drawer removal details.
- Install cabinets in final position. The cabinets are difficult to move after assembly is complete.
- The legs on the high side should be set so that the legs at the low side are not extended over 5.5" and that the cabinets next to any refrigerator/ice maker be 34.5". This ensures that the toe kick will fit under all cabinets without modification.
- Make sure each cabinet is level, square and plumb at each step of the installation process.
- Cabinets may flex until they are locked into place with one another. If necessary, adjust and tighten screws on the cabinet top rails prior to installation. Attach single cabinets to a frame or a wall in masonry, stucco, stone or one-piece island installations.
- Install cabinets completely (screwed together, counter top installed, appliances installed, doors installed, drawers returned to original positions and level is obtained) before adjusting doors or drawers. See pages 24-26 for proper adjustment details.
- Side and back panels (ex. OSP, OFE, OFE APPLIANCE, OFEGF, OBP, OBPV, OBPVGF, WFE, WSP) come pre-installed on base and wall cabinets.

ASSEMBLY & INSTALLATION: Storage Cabinet

Compare and verify product number(s) on box(es) to the order and packing list. Carefully unpack cabinets.

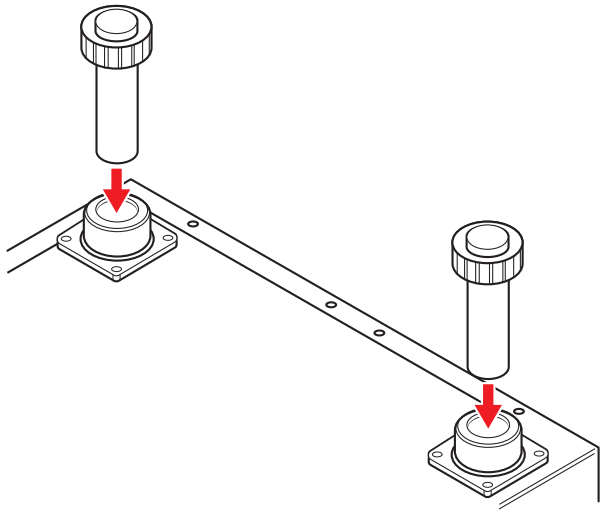

1. Remove and check hardware bag/box that contains legs, screws for assembly and attaching cabinets to one another, extra bumpers, for access holes.

   NOTE: Packed with each cabinet is a Top Bracket Connector. You will end up with one extra when you finish installation.

2. Remove foam packing material and discard.

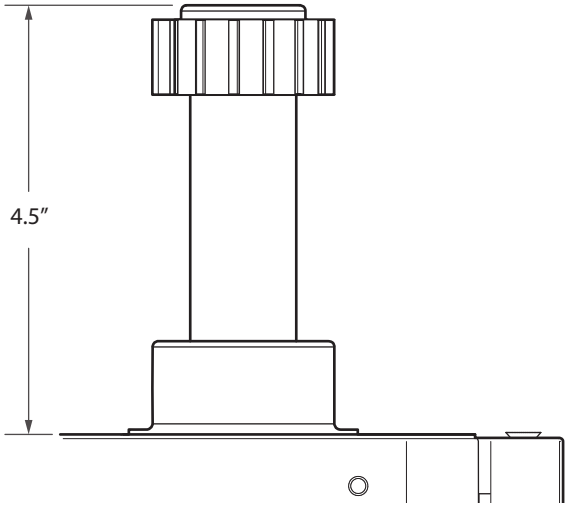

3. Place the cabinet on its top and install the legs into the Receivers (leg cups) attached to the bottom of each cabinet. Simply push in until snug. Preset all legs to about 4.25” to speed leveling process. 4.25” is approximately where the bottom of the leg body is even with the top of the black leg adjuster. When installed, the toe kick area will be 4.5”. If stainless legs, stainless leg covers, or stainless ADA legs were ordered, refer to pages 19-21 for proper leg installation.

   NOTE: When wall cabinets are used as a replacement for base cabinets, legs install in the same fashion.

4. Install any optional shelving or internal accessories using the supplied #10 screws in holes provided on the sides of the cabinet from the inside-out

INSTALLATION: Modification of Standard Legs

In the event that the cabinet needs to sit below our standard minimum leg height, the standard legs can be modified. This modification will allow the legs to be at a reduced height, but still afford the ability for adjustment, ensuring correct leveling of cabinets.

1. Using a saw, cut the leg where indicated in the illustration. Discard the unused portion.

2. Remove any burrs along the outside of the leg.

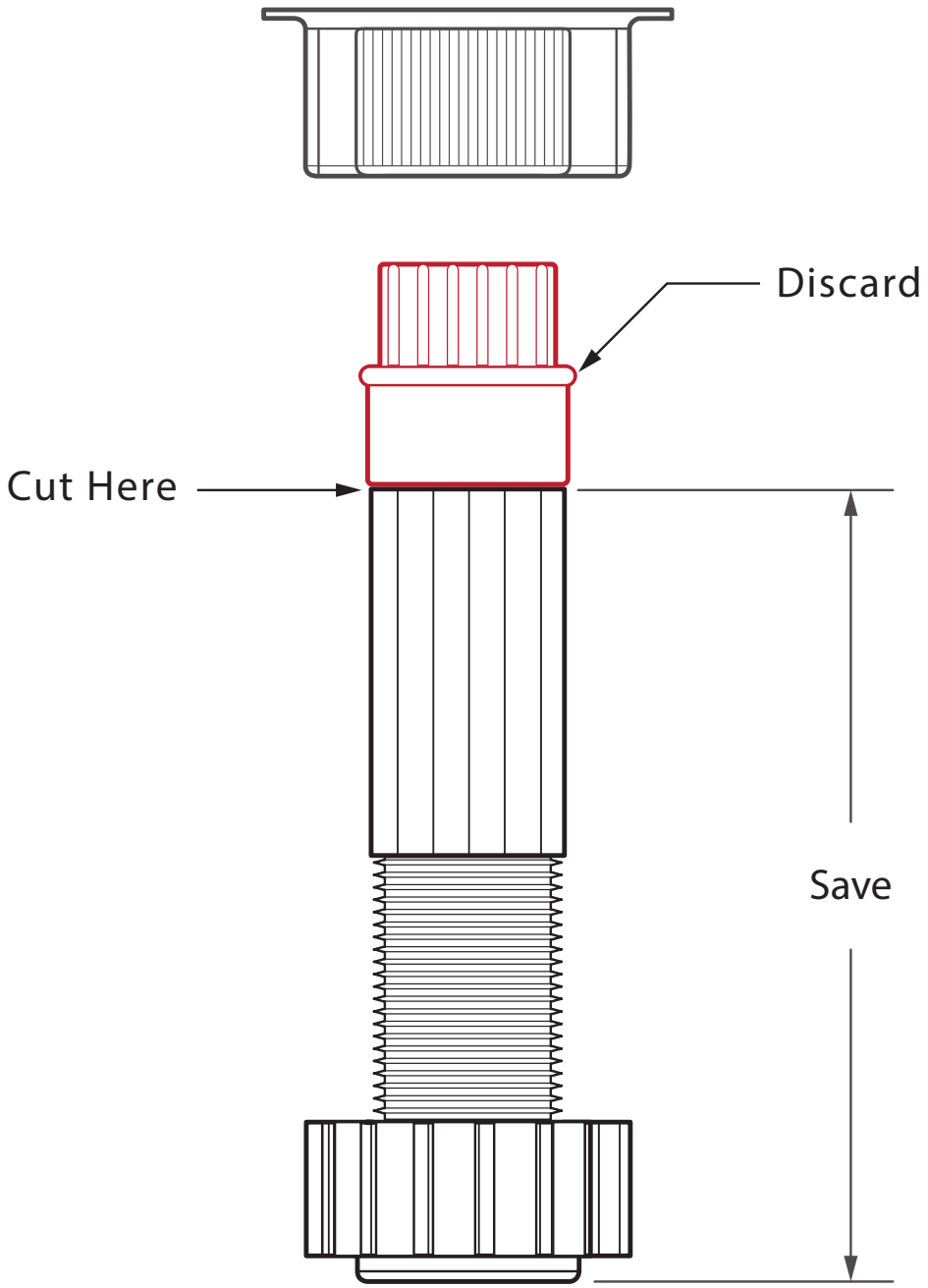

INSTALLATION: Modification of Standard Legs

1. Install the modified leg into the receiver. Push until snug.

2. Adjust the leg as needed for correct height and leveling.

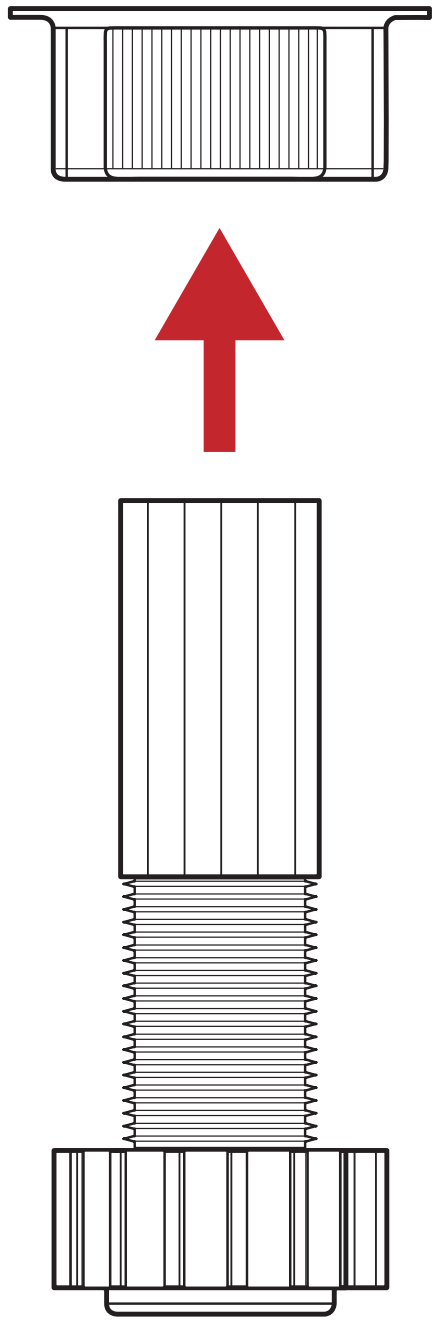

ASSEMBLY & INSTALLATION: Drawer Removal

Removal of cabinet drawers allows for ease of moving, assembly and installation.

Be sure to store drawers away from the work site to prevent damage.

Note: Pull-out trash and shelving parts operate in similar fashion, but the Release Levers are located on the sides.

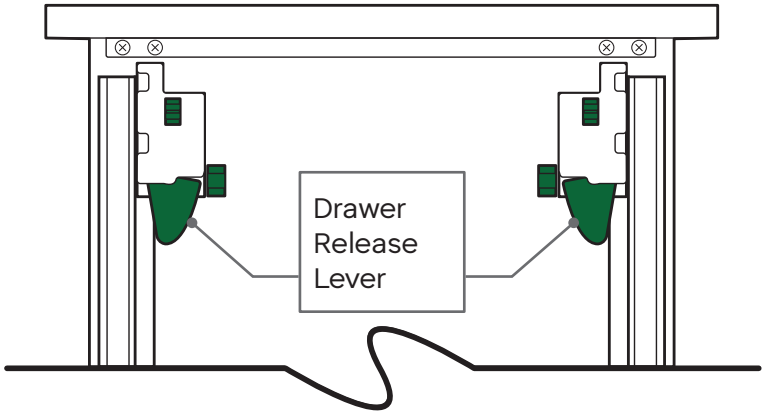

1. Open the drawer fully.

2. Locate the Drawer Release Levers on the underside of the drawer.

3. Depress both Drawer Release levers at the same time and hold.

4. Pull the drawer all the way out of the cabinet. See page 16 for reinstallation instructions.

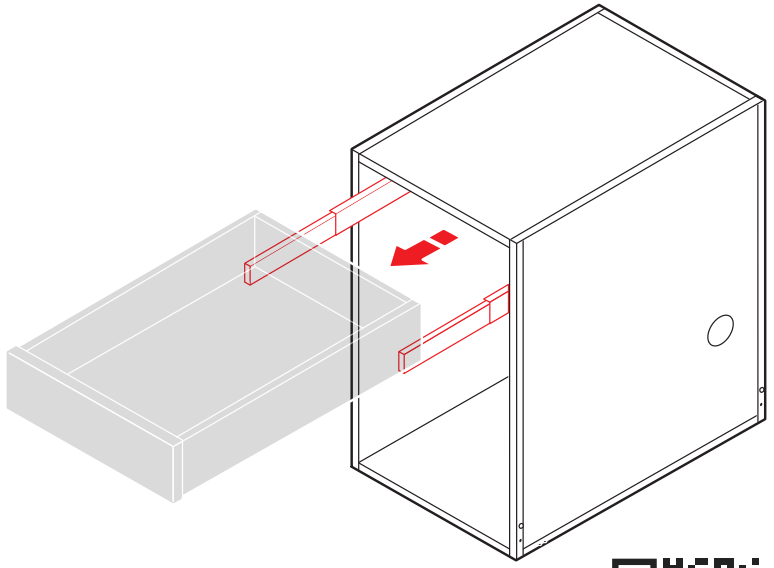

Watch Video: Drawer Installation/Removal

(Click link or scan code)

ASSEMBLY & INSTALLATION: Appliance and Grill Cabinet

Once the cabinet(s) are in place, the Shipping Bracket can then be removed.

1. Remove the Shipping Bracket from the front of appliance cabinet by removing the #10 screws. Relocate to the back of the unit using the original screws. This will become the Rear Countertop Support. Its location is dependent upon the depth (front to back) of the grill/appliance, so it is necessary to know the grill manufacturer's specified depth. Take the manufacturer's depth and add .5" to the measurement. Then measure from the front, including the door or trim, and locate the pre-drilled holes at that location in the cabinet side walls. Using the original #10 screws, attach the bracket so it is flush with the top of the cabinet.

   NOTE: For grills that do not hang from countertop: Cabinets designed for appliances that sit on the deck of the cabinets (e.g. Viking, Dacor, etc.) are shipped with spacers to shim the grill to the height of most granite countertops. If the counter is more than 1" thick, additional shimming must be used (not supplied). Grill liners/insulation jackets are not required nor accounted for in the cabinet design.

2. Remove drawers and accessories that may hinder assembly and store in a safe place.

3. Place the cabinet on its back and install the legs in the Receivers (leg cups) attached to bottom of each cabinet. Simply push in until snug. Preset all legs to about 4.25" to speed the leveling process. When installed, the toe kick area will be 4.5". Refer to page 17-20 for proper leg installation for all leg options.

4. Grill/Appliance cabinets come with (2) Front Countertop Supports or "U" brackets. These brackets are used primarily as additional countertop support on the side of the grill.

5. There are four (4) access holes in the back panel of the Grill/ Appliance cabinets, two (2) top, two (2) bottom. The top two (2) are for natural gas venting, the bottom two (2) are for propane venting. Consult your grill manufacturer and/or local building codes for proper ventilation.

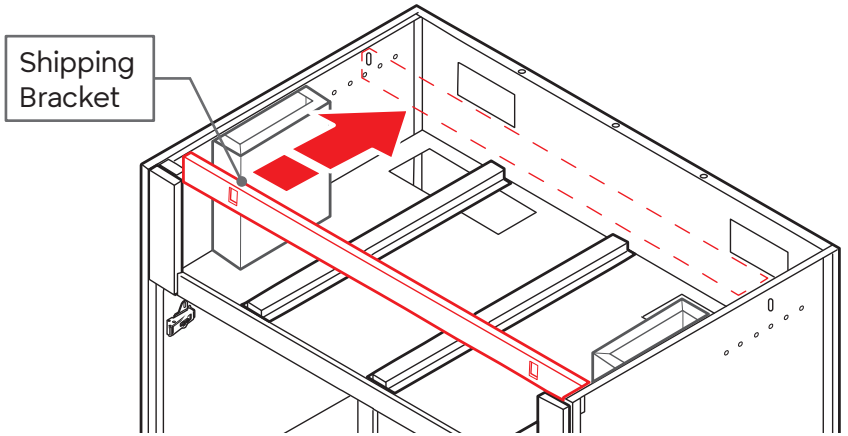

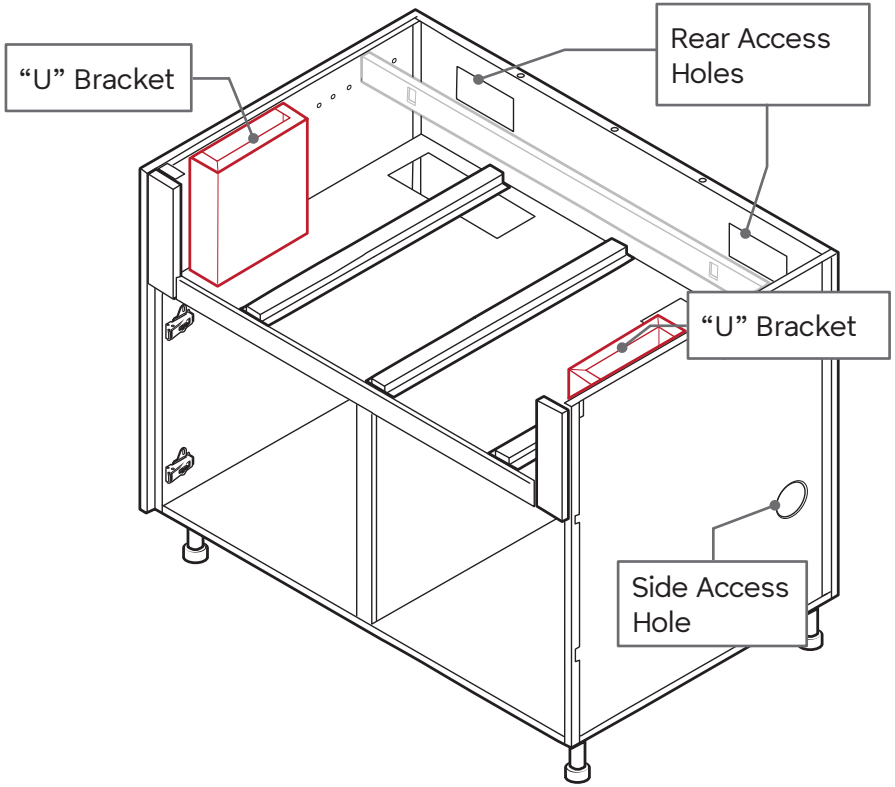

ASSEMBLY & INSTALLATION: Appliance and Grill Cabinet

Grill Types	
Hang on Counter Top	
Alfresco	Kitchen Aid
AOG	Lynx
BBQ Galore	Memphis
Blaze	Napoleon
Bull	PGS
Cal Flame	Profire
Capital	Solaire
Coyote	Twin Eagles
DCS	Vermont Castings
Dynasty	Vidalia
Fire Magic	Viking
GE	Vintage
Hestan	Wolf
Jenn-Air	
Sit on SS Shelf	
Dacor	Hasty-Bake (charcoal)
TEC	Kalamazoo Side Burner

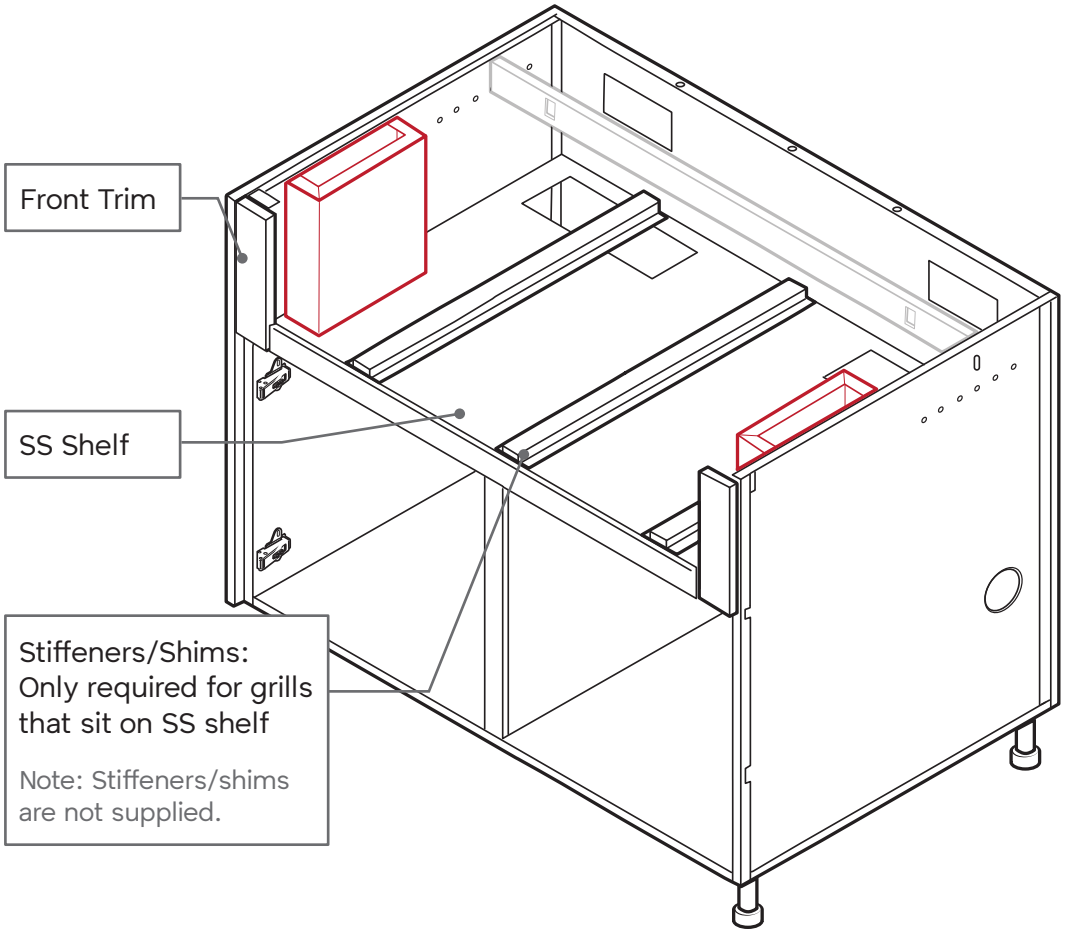

Note: U Brackets may arrive with a single screw attachment and may need to be positioned further back in the cabinet.

Watch Video: Install Grill Cabinets

(Click link or scan code)

ASSEMBLY & INSTALLATION: OGW/OBW/ODW/OOC

1. Remove trim kit from cabinet by removing (4X) #10 screws from the trim brackets.

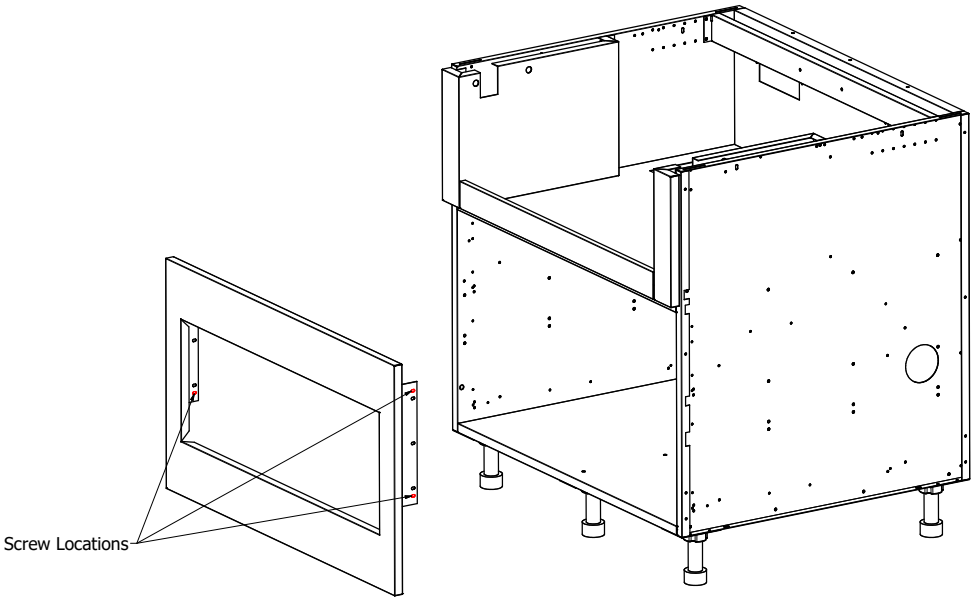

2. (if applicable): Secure spacers to bottom of cabinet using (8X) # 10 screws.

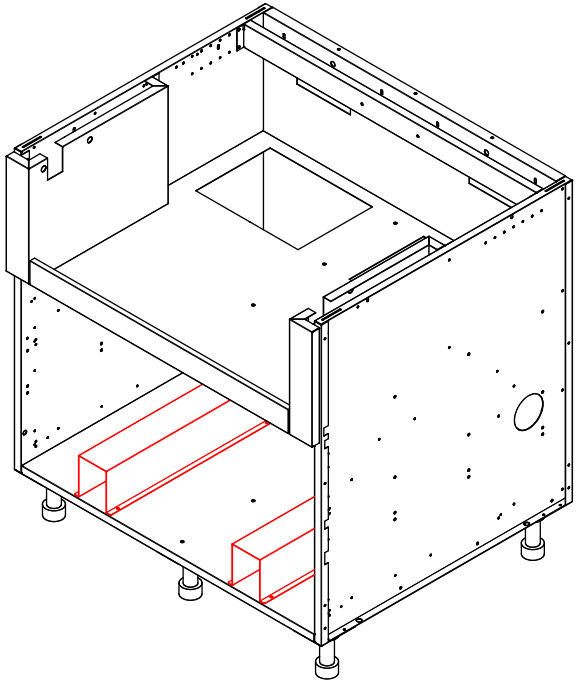

ASSEMBLY & INSTALLATION: OGW/OBW/ODW/OOC

3. Calculate the height of the anti-tip bracket by adding the height of the spacer (if applicable) to the height of the warming drawer rear section. Position the anti-tip bracket at this height, mark and drill (4X) 5/36” holes and secure the anti-tip bracket with #10 screws.

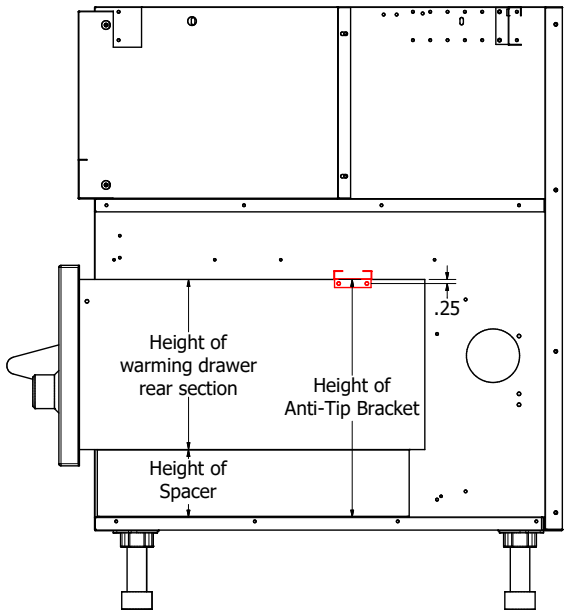

4. Reattach the trim kit to cabinet using (4X) #10 screws.

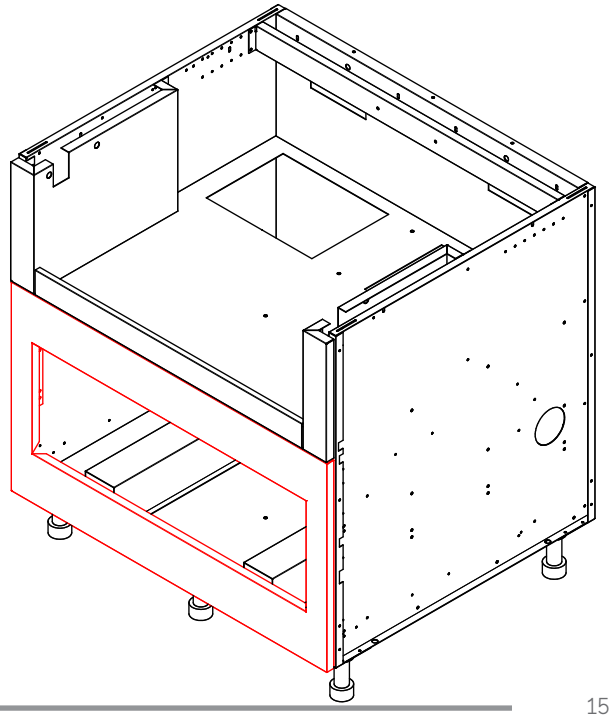

ASSEMBLY & INSTALLATION: OGW/OBW/ODW/OOC

5. Insert warming drawer.

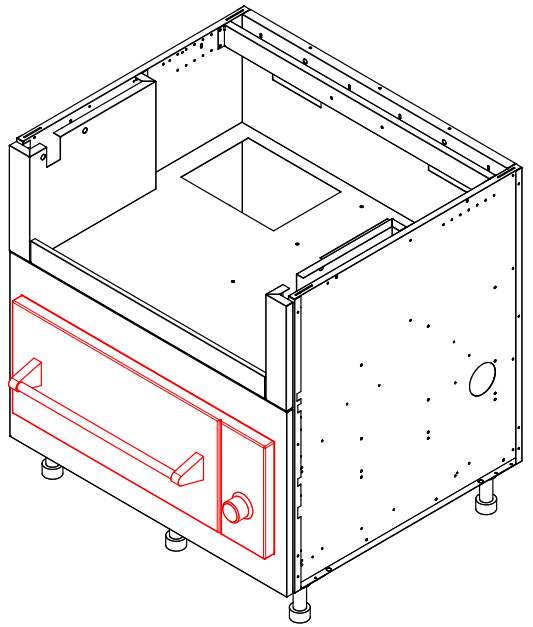

6. Refer to warming drawing manufacturer's installation procedure on how to secure the application to the cabinet.

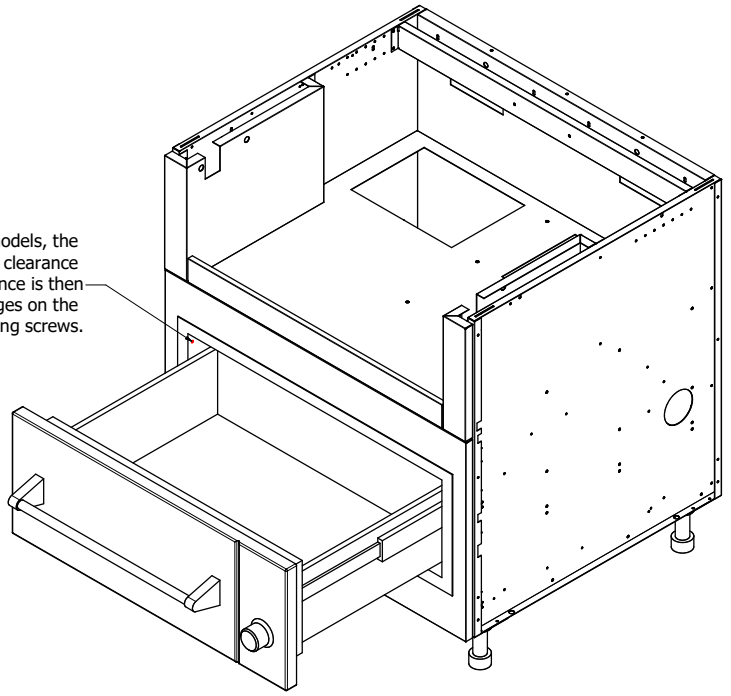

ASSEMBLY & INSTALLATION: Cabinet Installation/Joining Cabinets

1. Place cabinet(s) in final position. Use the cabinet that would be on the highest ground to set the height first, maintaining the minimum 4.5” toe kick height.

   NOTE: Place the grill cabinet on the level surface first since it is the most difficult to move around.

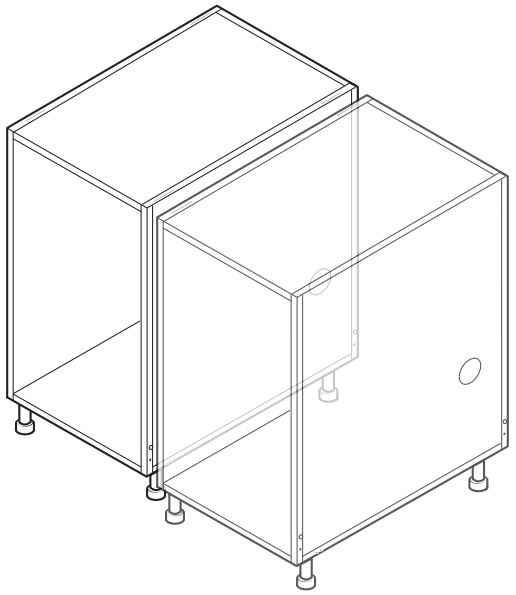

2. Partially install #10 screws in Easy-Alignment holes (2nd from bottom on front and rear flange) on right side of cabinet. Do not tighten.

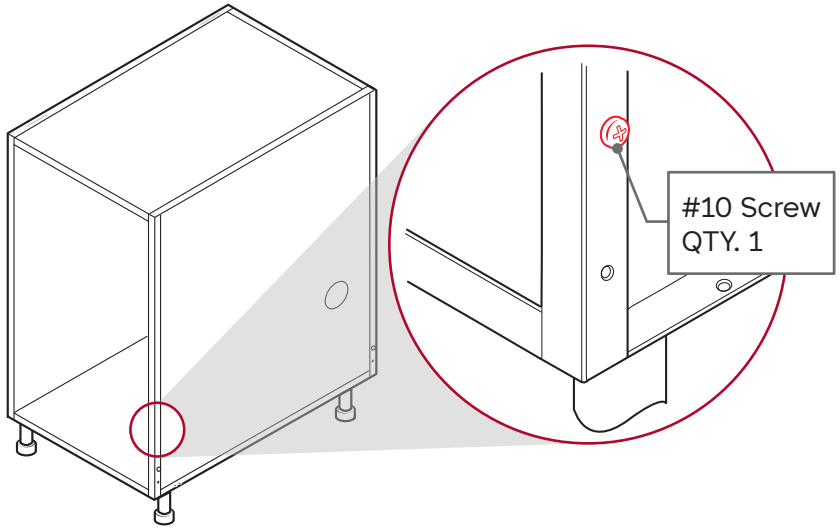

Watch Video: Attaching Cabinets

(Click link or scan code)

ASSEMBLY & INSTALLATION: Cabinet Installation/Joining Cabinets

3. Tip & lift either cabinet over screw heads through “Dog Bone” hole

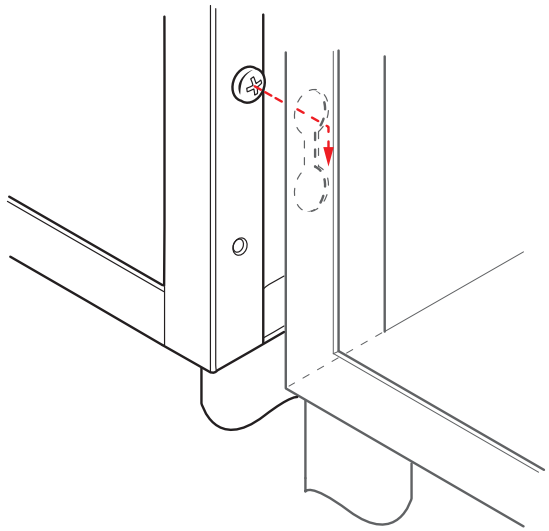

4. Level Cabinets together in all directions. All cabinets must be level, plumb and square.

5. Tighten the two (2) screws from Step 2 through access holes (Inside Cabinet)

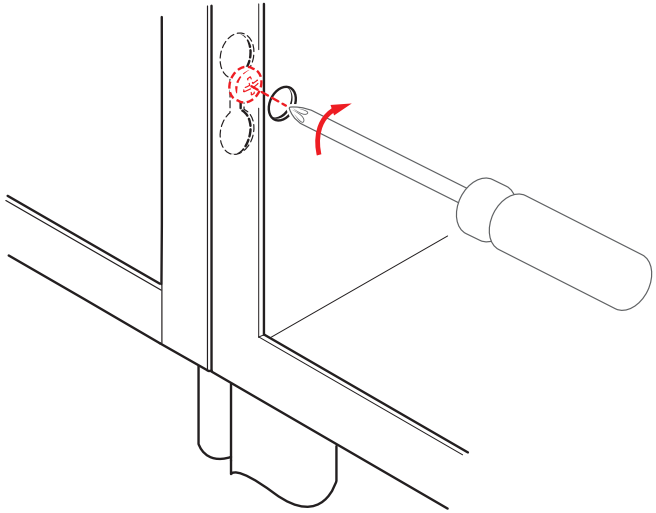

ASSEMBLY & INSTALLATION: Cabinet Installation/Joining Cabinets

6. Place the Top Bracket Connector in between the top plates of the cabinets. Use a soft mallet or similar tool to ensure the Top Bracket Connector is seated fully.

   Cabinets should now be firmly attached.

   The cabinet connectors are supposed to be used during installation. If top center screw is present, that screw must be removed in order to implement.

   NOTE: If cabinets are installed in an island format where the back is accessible, you may tighten rear alignment screw at back flange. If installed against a wall or if the back is otherwise inaccessible, rear tightening is not necessary.

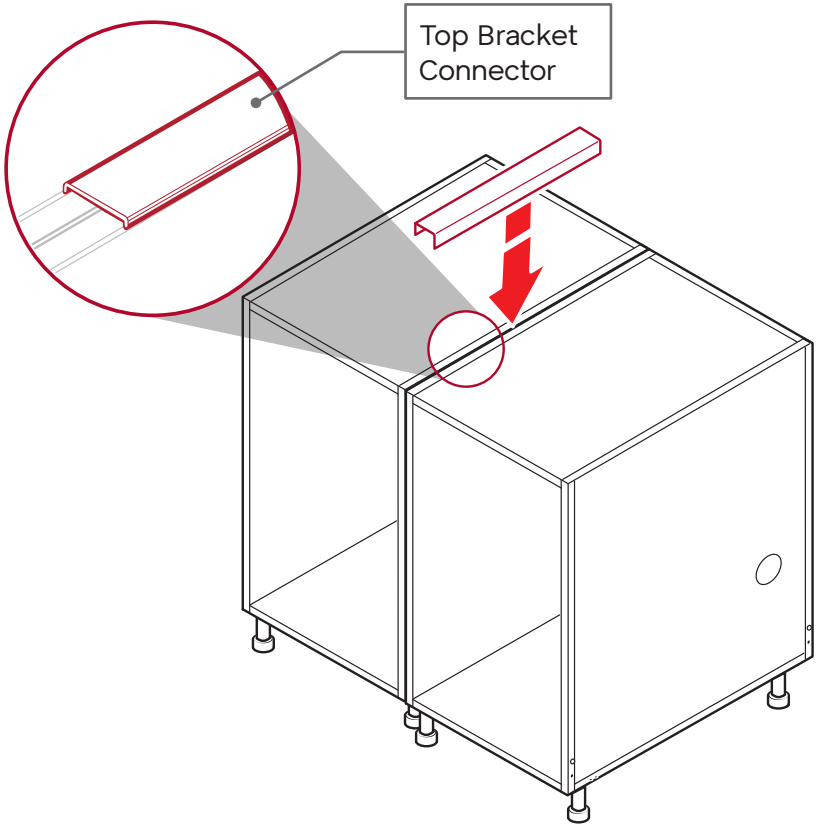

ASSEMBLY & INSTALLATION: Straight Fillers

Front fillers are offered in standard sizes from 1” to 6+”. They are also available in custom sizes (with an engineering charge). The designation for a front filler is OFLFxx where the xx is the width of the filler. The front filler design incorporates a small “Joggle bend” to provide a proper reveal on either side adjacent to the cabinets or wall. Rear fillers have straight bends and do not provide a reveal. The designation for a rear filler is OFLxx where the xx is the width of the filler.

NOTE: Front fillers are designed to extend to the face of the cabinet door.

1. Partially Install three (3) #10 screws in the accessory holes in the front flange of the cabinet(s) for front fillers and in the side of the back panels for rear fillers. Do not tighten.

2. Align the front filler to the face of the door and slip the keyholes in the filler over the previously installed screws (Keyhole Alignment Method) from step 1.

3. Align the rear filler to the back panel and install the same way as the front filler.

4. Tighten screws.

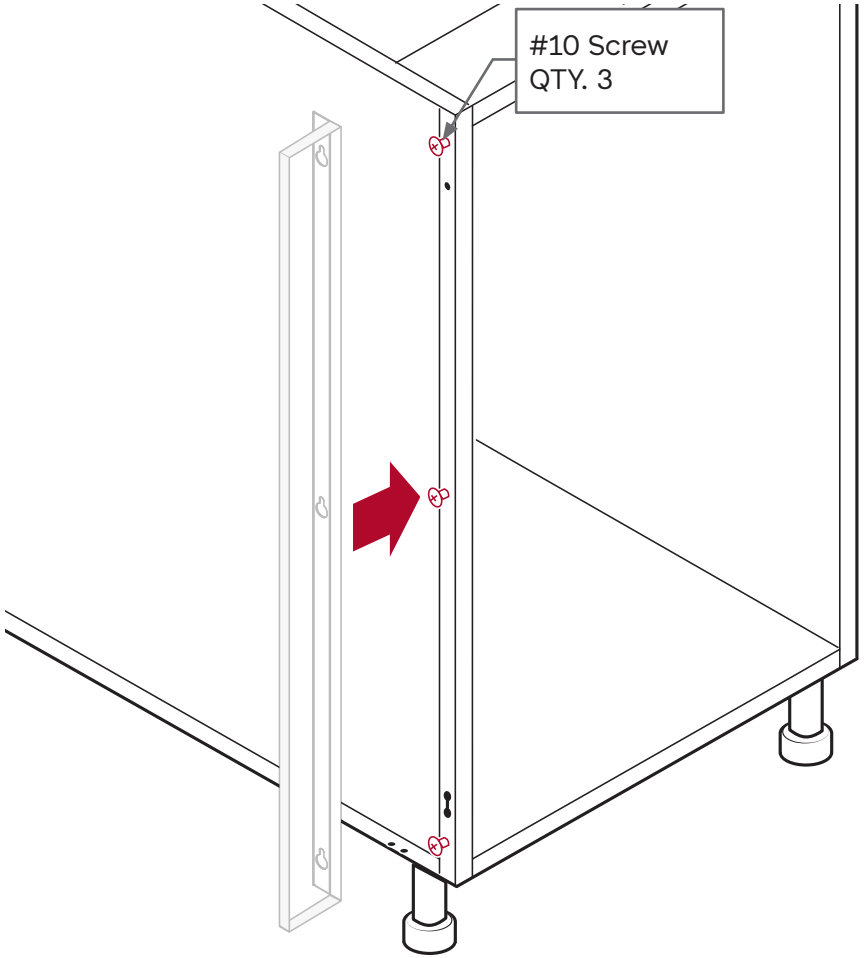

ASSEMBLY & INSTALLATION: Corner Fillers and Void Parts (OAF/OAR)

Corner fillers and void parts are offered standard in 90 degree (OAF90 for front, OAR90 for rear) and 45 degree (OAF45, OAR45) with 4” on either side of the angle. Custom sizes are available (with an engineering upcharge). The front corner fillers are installed the same as straight fillers using the Keyhole Alignment Method. The rear corner fillers (OARxx) include a support post with adjustable leg and two (2) panels to fill a corner void where counter top support is required. For rear corner fillers:

1. Partially Install three (3) #10 screws in the holes on each side of the angled post. Do not tighten.

2. Install three (3) #10 screws in the accessory holes on the rear flange of the cabinet(s) or, if using back panels, in the 3 holes in the side of the back panels installed on the adjacent cabinets. Do not tighten.

3. Install the panels using the Keyhole Alignment Method described earlier.

4. Tighten all screws.

Watch Video: Front/Rear Fillers

(Click link or scan code)

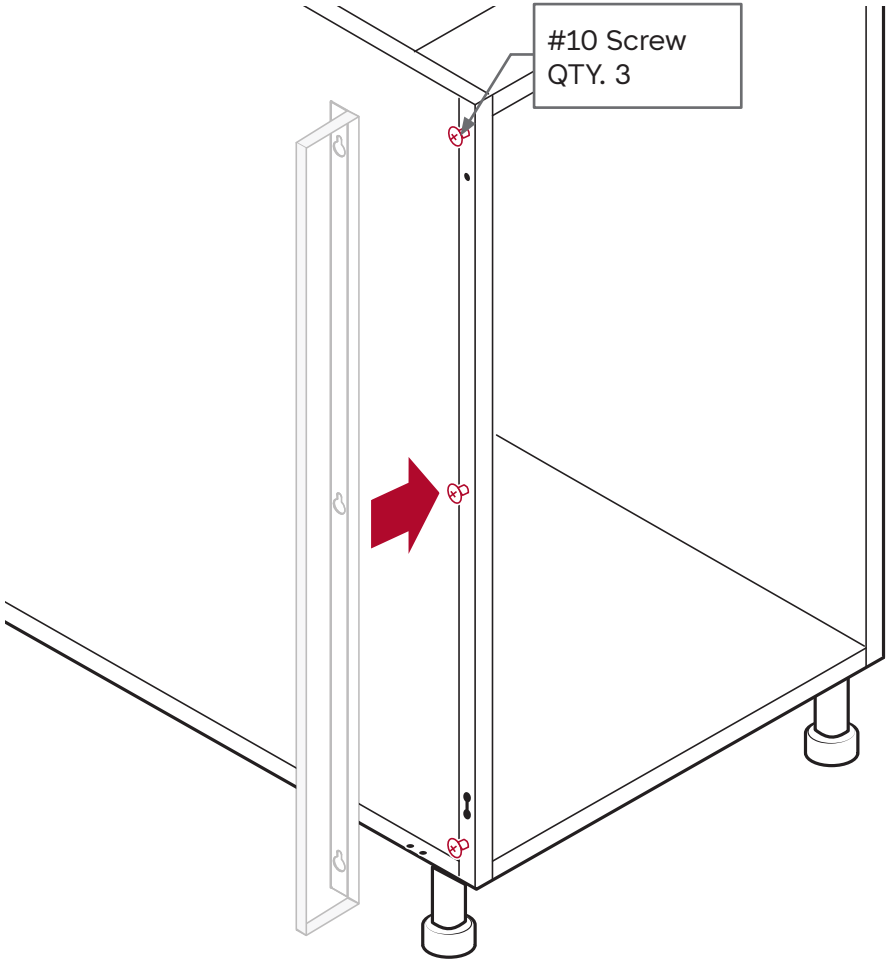

ASSEMBLY & INSTALLATION: Corner Fillers and Void Parts (OAF/OAR)

OAR90 or OAR45 rear support column with back panels.

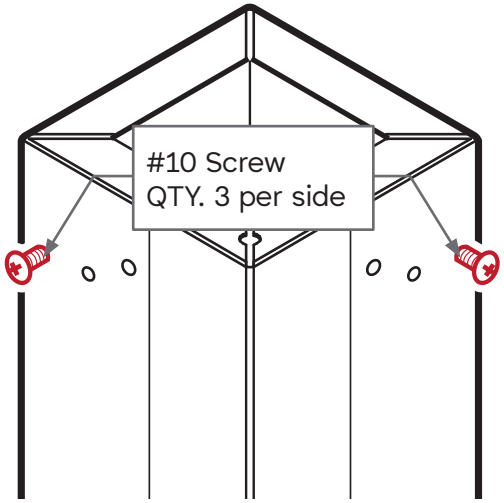

1. Partially Install three (3) #10 screws in the holes on each side of the rear support column. Do not tighten.

2. Install the panels using the Keyhole Alignment Method described earlier.

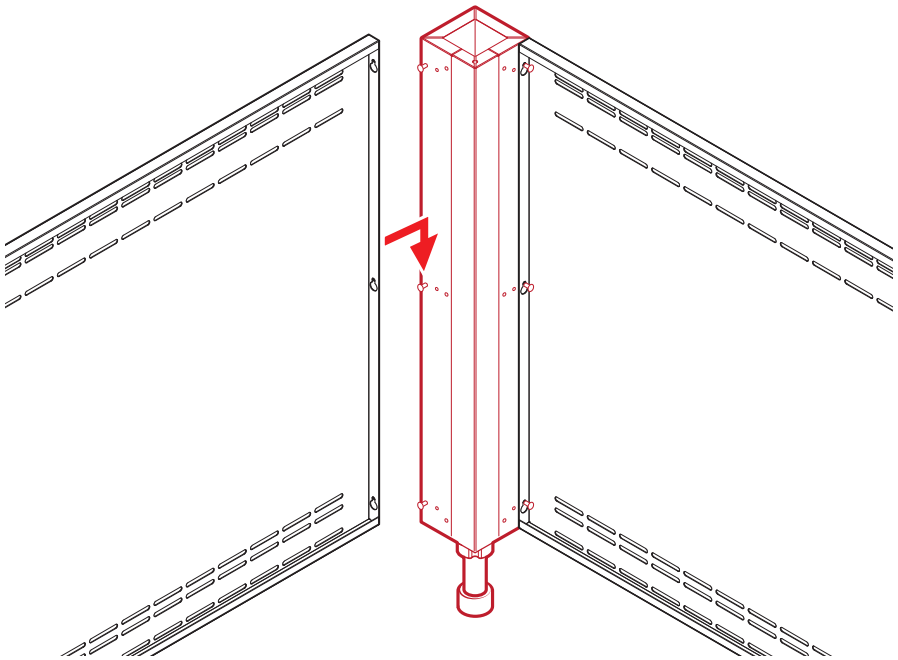

3. Level together in all directions to ensure parts are level, plumb and square. Tighten all screws.

ASSEMBLY & INSTALLATION: Outdoor Appliance Divider (OAD)

OAD outdoor appliance divider.

CAUTION: Do not move cabinets after panels are fastened — this may cause damage to cabinets and/or accessories.

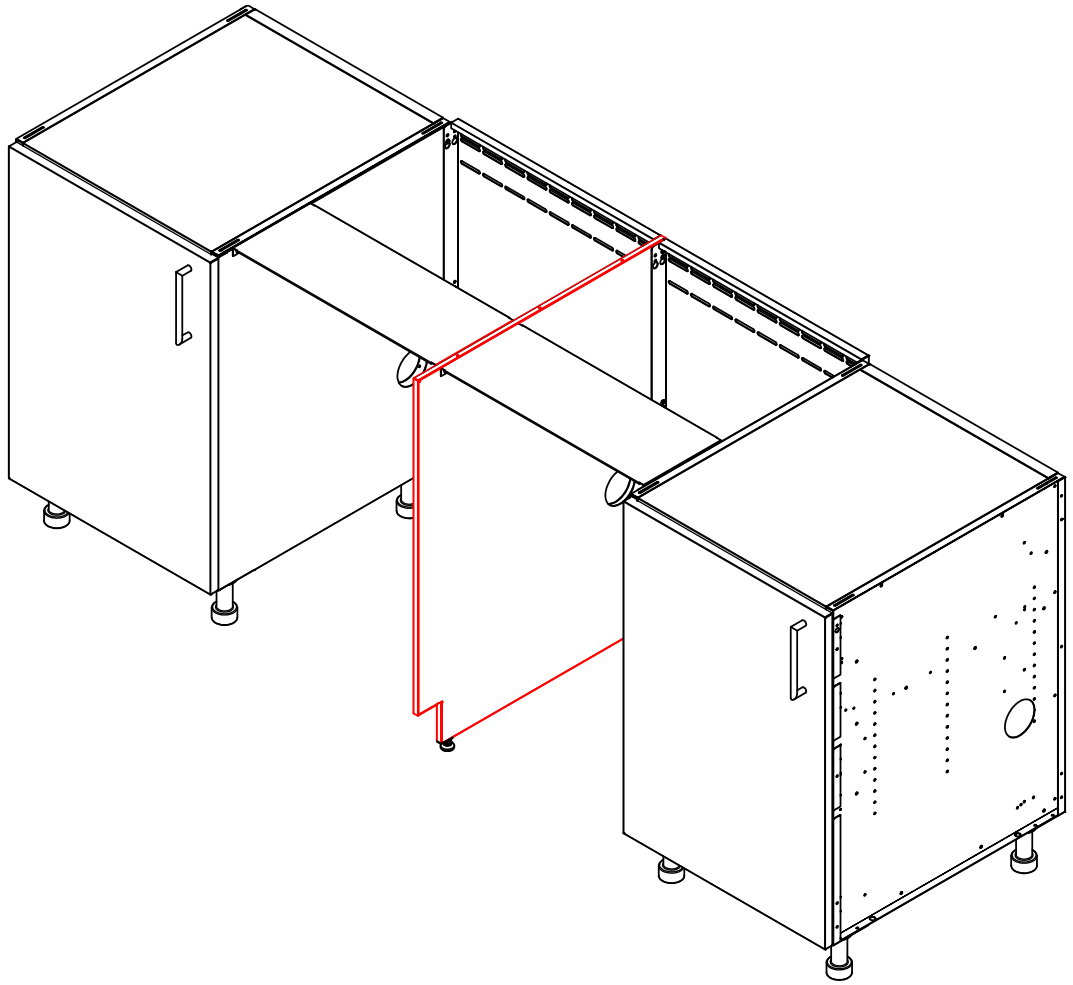

1. Pre-install #10 screws at keyhole slot locations, leaving sufficient clearance for panel engagement.

2. Hang the rear panel(s) by placing them onto the pre-installed screws via the keyhole slots.

3. Align all cabinets, OAD panels, and top support brackets in their final installation positions before securing any additional fasteners.

4. Secure the installation by fastening the remaining #10 screws once everything is properly aligned.

ASSEMBLY & INSTALLATION: Refrigerator Spacers

When building a freestanding island with back panels, you will need Refrigerator Spacers of the appropriate size to match the refrigerator's width (ORS15, ORS24, ORS27). These are screwed to the back panels on the adjacent cabinets using the Keyhole Alignment Method. The spacer acts as the back panel behind the refrigerator.

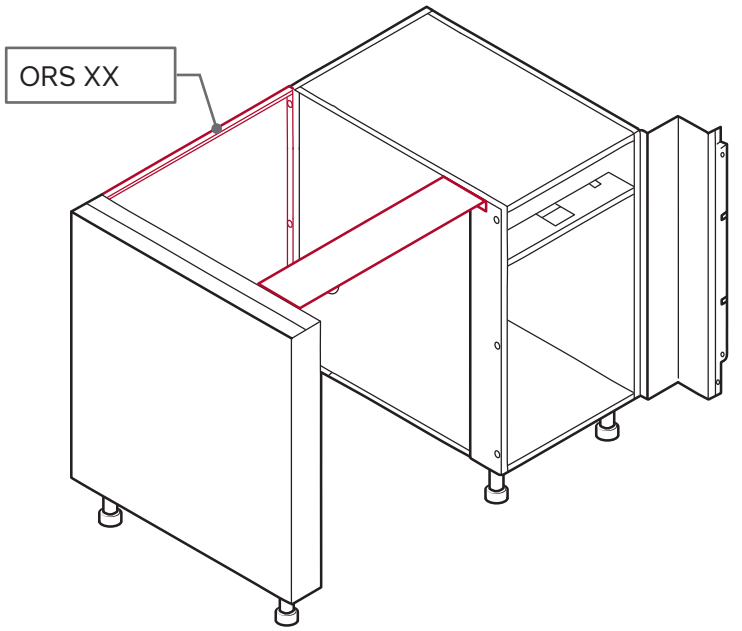

1. When installing two refrigeration appliances (e.g. refrigerator and ice maker or freezer or beer dispenser) next to each other in a freestanding island installation, it is recommended that a support member be installed between the appliances. The support member will shore up the counter top and to provide a better visual appearance. A Box Column (OBX - 2.875" or 3.875" wide and has two leveling legs) of the appropriate depth to match the cabinets is designed for this purpose. It is installed between the two refrigerator spacers at the back using the Keyhole Alignment Method and creates two spaces for the appliances.

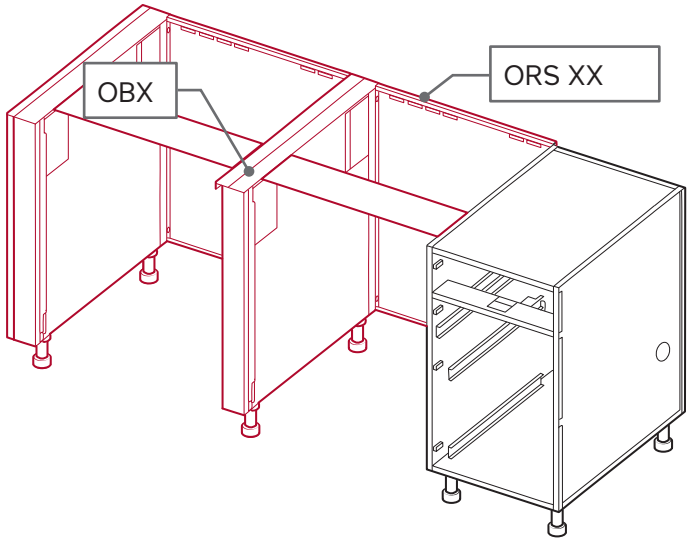

2. When installing refrigerators against a wall, in a surround or enclosure made of stone, stucco brick, etc. it is recommended that the Refrigerator Spacers (ORS) are used to "define" the refrigerator space more precisely versus installing adjacent cabinets and leaving a "void". The same is true with Box Columns (OBX) where two refrigeration devices are installed next to each other in a surround.

ASSEMBLY & INSTALLATION: Refrigerator Spacers

3. In addition to the refrigerator spacer, when installing a refrigerator at the end of a cabinet run with a stainless side panel and/or back panel(s), you will need a Refrigerator End Panel (ORP - 2.875" or 3.875" wide with two leveling legs) of the appropriate depth.

   NOTE: The difference between the ORP and the OBX is that the ORP is completely finished on one side with access holes on the other side while the OBX is finished on the front and back with access holes on both sides. The Keyhole Alignment Method is used to screw the ORP to the refrigerator spacer (ORS) and the spacer to the adjacent cabinet.

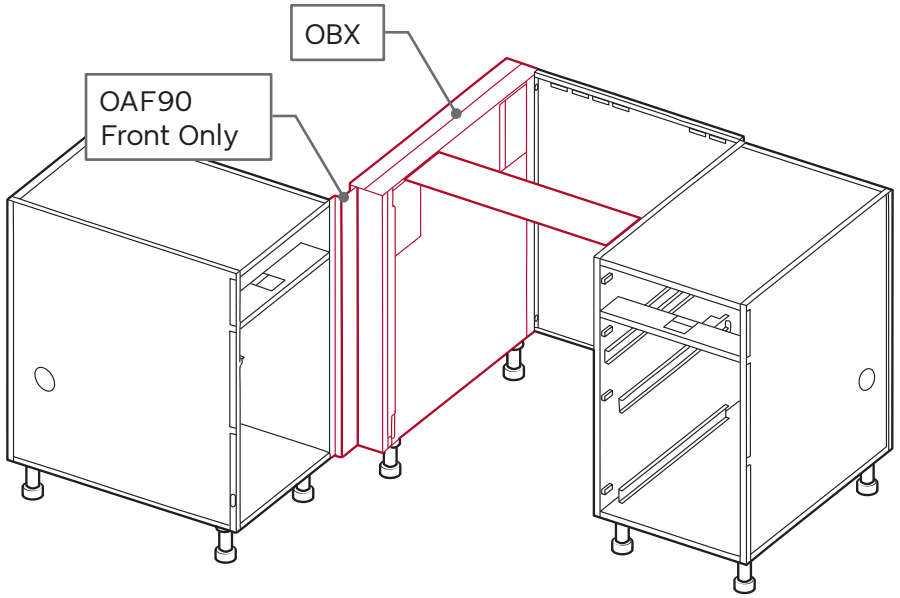

4. If the refrigerator is to be installed on one side of a corner, and an OAF (front angle filler) should be used with an OBX support column. In this instance, the OAF will mount in front of the OBX by aligning the screw holes at the front of the OBX with the holes in the OAF but at the back of the OAF.

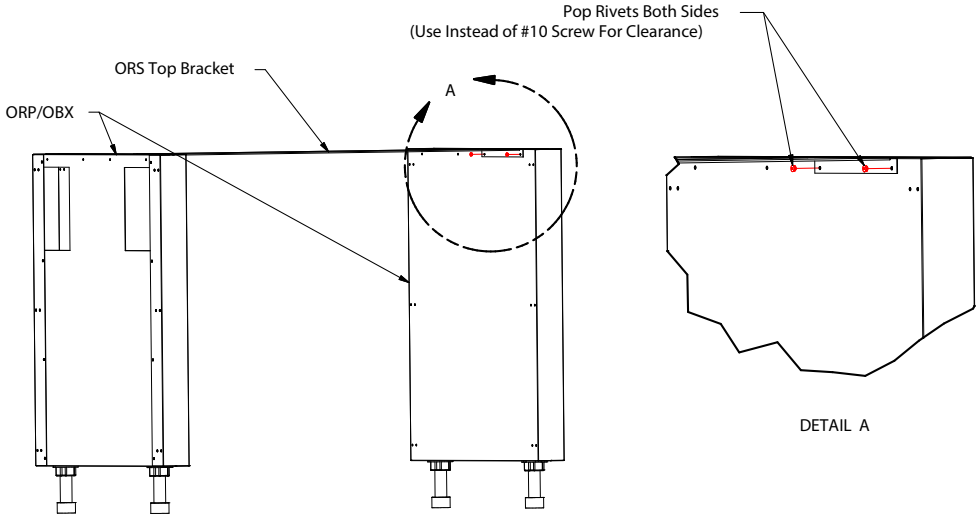

****Optional Rivet Installation for ORS.** The supplied pop rivets in the ORS hardware bags can be used in place of the screws which allows for installation flexibility where clearances are tight.

Watch Video: Refrigerator Spacers

(Click link or scan code)

ASSEMBLY & INSTALLATION: ORP/OBX Leg Cups

1. This image shows the front and rear ORP leg cups installed properly. Leg cups are offset by one screw hole to ensure the front column face aligns with the cabinet fronts. The ORP/OBX legs should always align with adjacent cabinets.

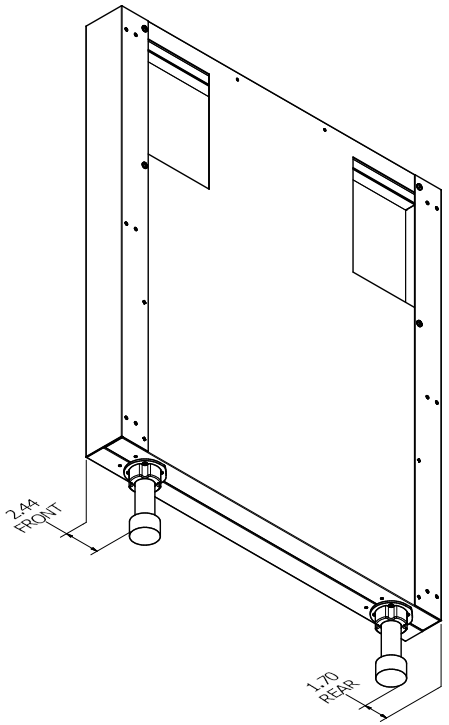

2. If an ORP/OBX needs to be reversed during install, remove the four #10 screws mounting each leg cup. Reinstall the four leg cups according to the mounting hole locations shown in red in Image.

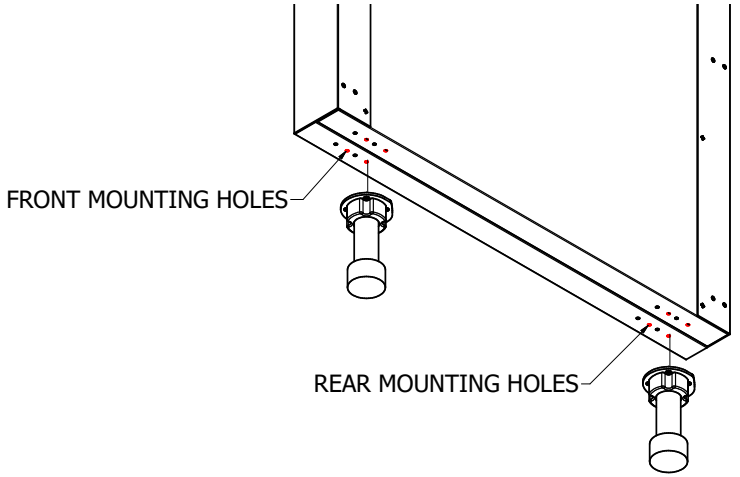

ASSEMBLY & INSTALLATION: ORP/OBX Leg Cups

3. This image shows installed leg cups with measurements. Verify that the front of each column has the front leg cup offset by one screw hole during installation.

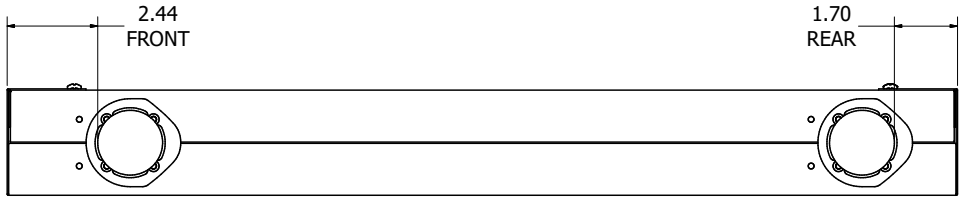

ASSEMBLY & INSTALLATION: Toe Kick

A black 3mm anodized aluminum toe kick with a plastic interior is sold in 7’ (84”) lengths at 4.375” high.

1. Cut toe kick to the appropriate length for your cabinet run using a saw with blade suitable for cutting anodized aluminum. Lay the toe kick in position in front of the cabinet(s).

2. Drill a 1/8” pilot hole approximately 1/2” below the top of the toe kick.

3. Screw the #8 screw (included) into the receiver of the leg.

4. Repeat for all toe kicks.

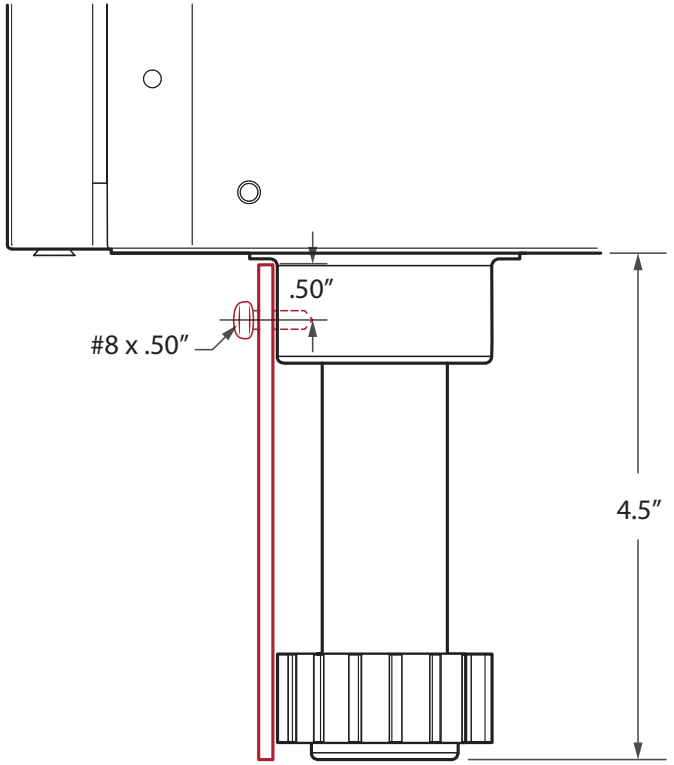

Watch Video: Install Toe Kick

(Click link or scan code)

ASSEMBLY & INSTALLATION: Toe Kick Splice

The Toe Kick Splice is used to join two (2) pieces of Toe Kick material together in a run.

1. Cut the Toe Kick to the appropriate length for your cabinet run using a saw with blade suitable for cutting anodized aluminum. Lay the Toe Kick in position in front of the cabinet(s).

2. Insert one side of the Toe Kick into the Toe Kick Splice with the Splice Tabs on the inside.

3. Bend the tabs to secure in place.

4. Repeat for the other side.

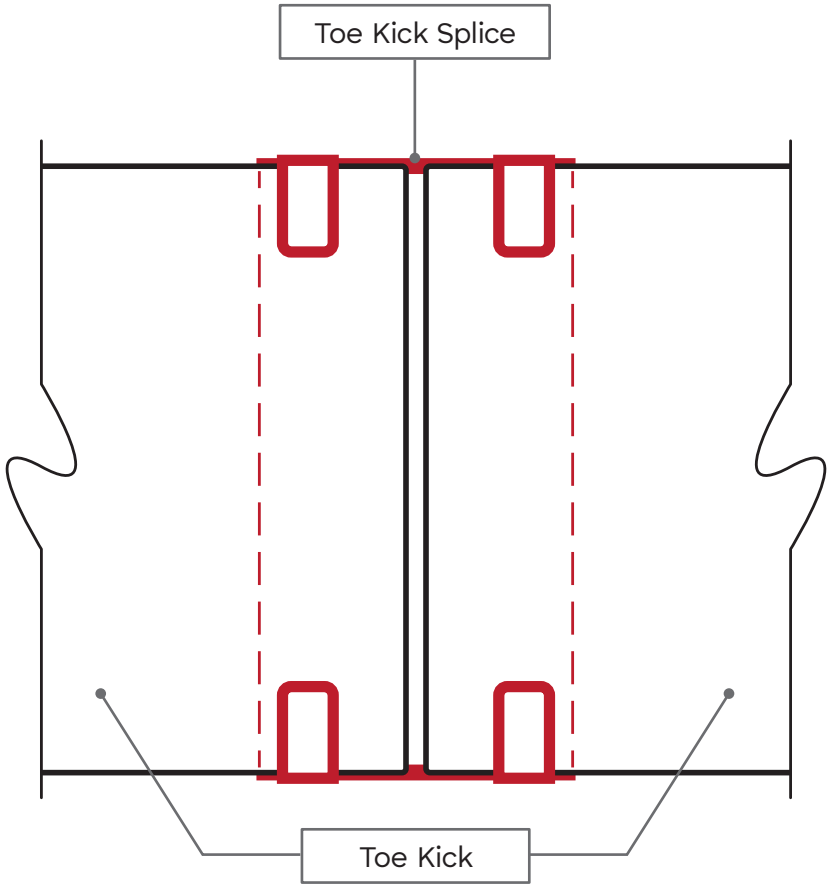

ASSEMBLY & INSTALLATION: Toe Kick Splice

The Toe Kick Corner Splice is available in 90° and 45° angle versions.

1. Cut the Toe Kick to the appropriate length for your cabinet run using a saw with blade suitable for cutting anodized aluminum. Lay the Toe Kick in position in front of the cabinet(s).

2. Insert one side of the Toe Kick into the Toe Kick Splice with the Splice Tabs on the inside.

3. Bend the tabs to secure in place.

4. Repeat for the other side.

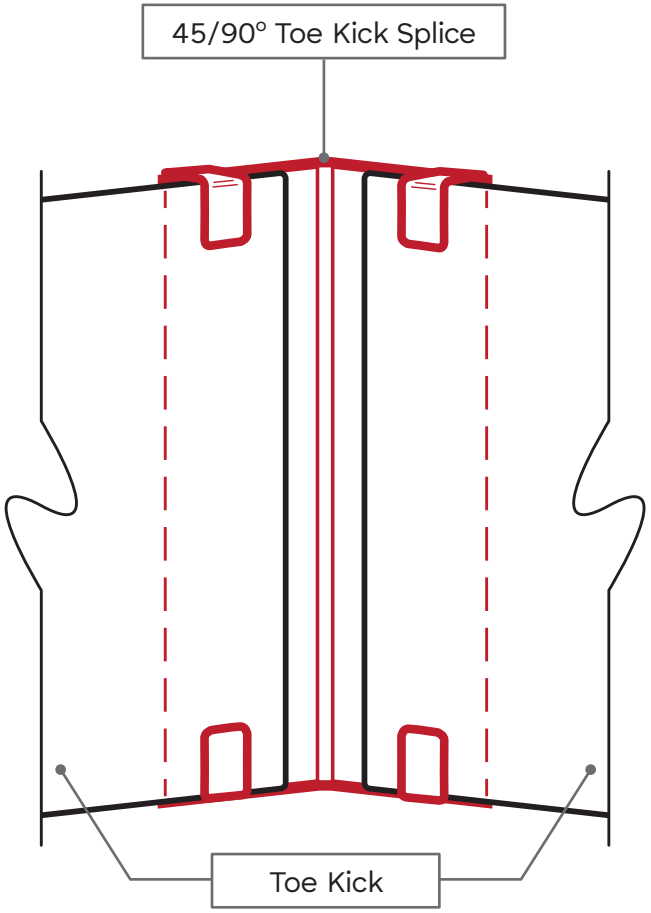

ASSEMBLY & INSTALLATION: Stainless Steel Leg/ADA Leg Assembly

SS Legs and ADA SS Leg are packed in boxes inside the designated cabinet.

1. Cabinets include foot brackets attached to the bottom with #10 screws.

2. Remove the #10 screws, while leaving the foot bracket in place.

3. Place the SS leg on top of the foot bracket while lining the holes up and reinstall the #10 screws.

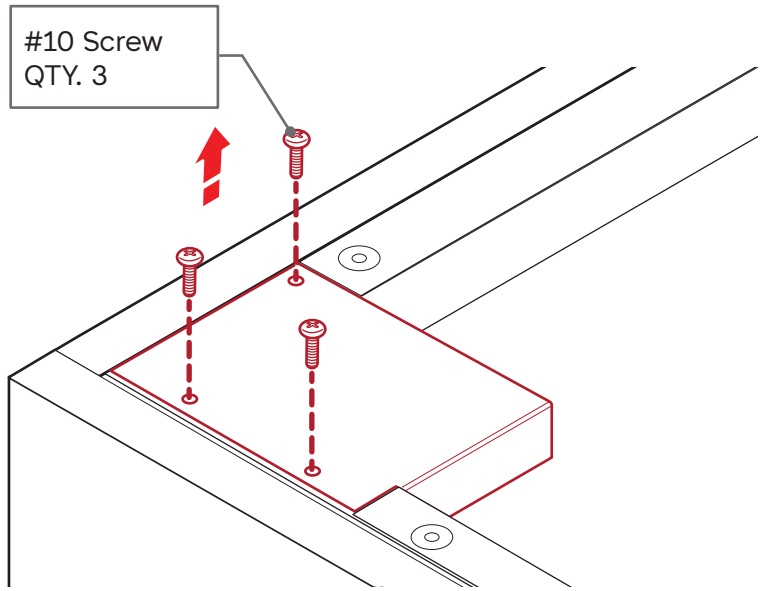

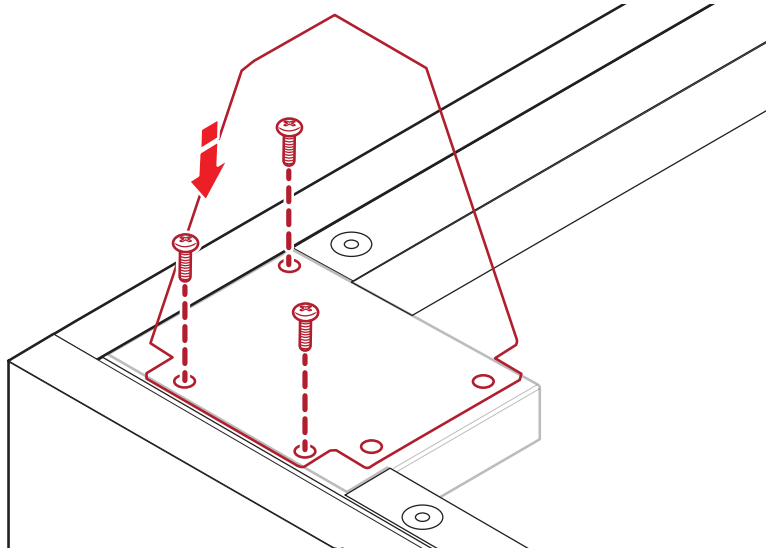

ASSEMBLY & INSTALLATION: SSLEG-ADJUSTABLE

1. Remove single plates, double plates, stainless steel legs and # 10 screws from the stainless steel leg box.

2. Place all cabinets on their tops in the order as indicated in the layout.

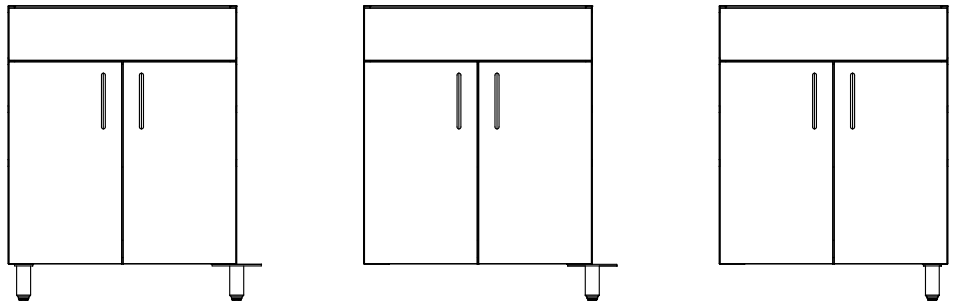

Start Middle End

3. Install all single plates to each cabinet foot bracket as indicated by SSLEG-ADJUSTABLE SINGLE in the order.

   Note: Single legs will always be on the left side of the cabinet at the start of the run and the right side of the cabinet at the end of the run. If a cabinet is greater than 33" wide, there will be 6-8 legs depending on the overall width of the cabinet. Legs located in the middle of the cabinet will have a single leg applied.

4. Install all double plates to each cabinet foot bracket as indicated by SSLEG-ADJUSTABLE DOUBLE in the order.

   Note: Double plates will always be installed on the right hand side of the cabinet except for the last cabinet in the run. The next cabinet will not need a leg as the double leg bracket and leg will attach the left side of the cabinet.

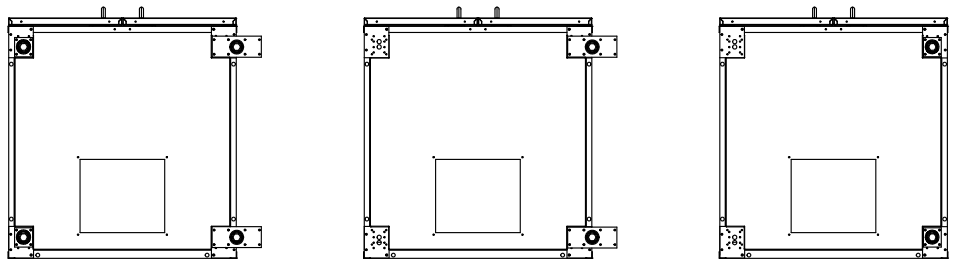

ASSEMBLY & INSTALLATION: SSLEG-ADJUSTABLE

5. Screw all stainless steel legs into the plates.

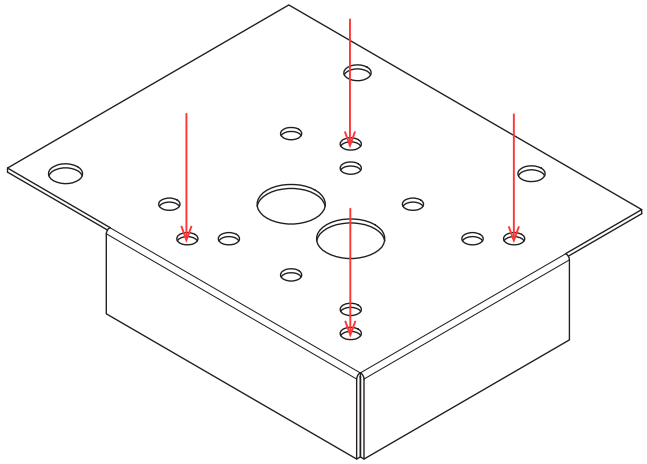

6. Preset all of the legs to approximately 4.25” high.

7. Bring the first cabinet into an upright position.

8. Carefully bring the next cabinet into an upright position and lift to position the cabinet over the double leg plate.

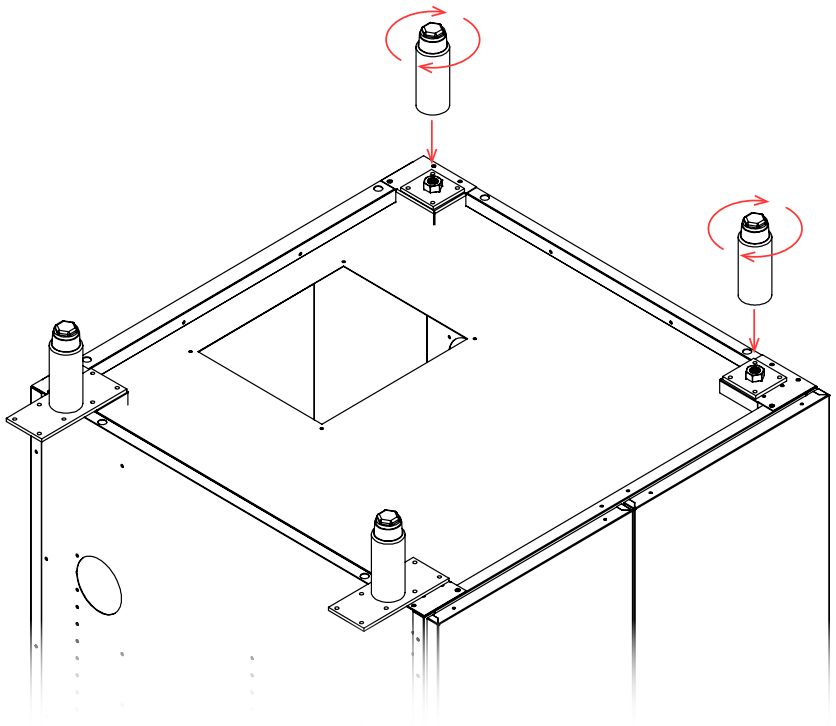

9. Set the cabinet down on the double leg plate. Using an angled drill, screw the cabinet onto the double leg plate.

10. Working from left to right, continue until all the cabinets are attached by a double leg plate.

11. Manually adjust the height of each leg. Use SSLEG TOOL to adjust legs that are inaccessible (e.g., in the back).

    Note: Cabinets must be level, plumb, and square for proper installation.

ASSEMBLY & INSTALLATION: Cabinet Door Adjustment

Adjust cabinet doors after all appliances, counter top and other finish work is complete.

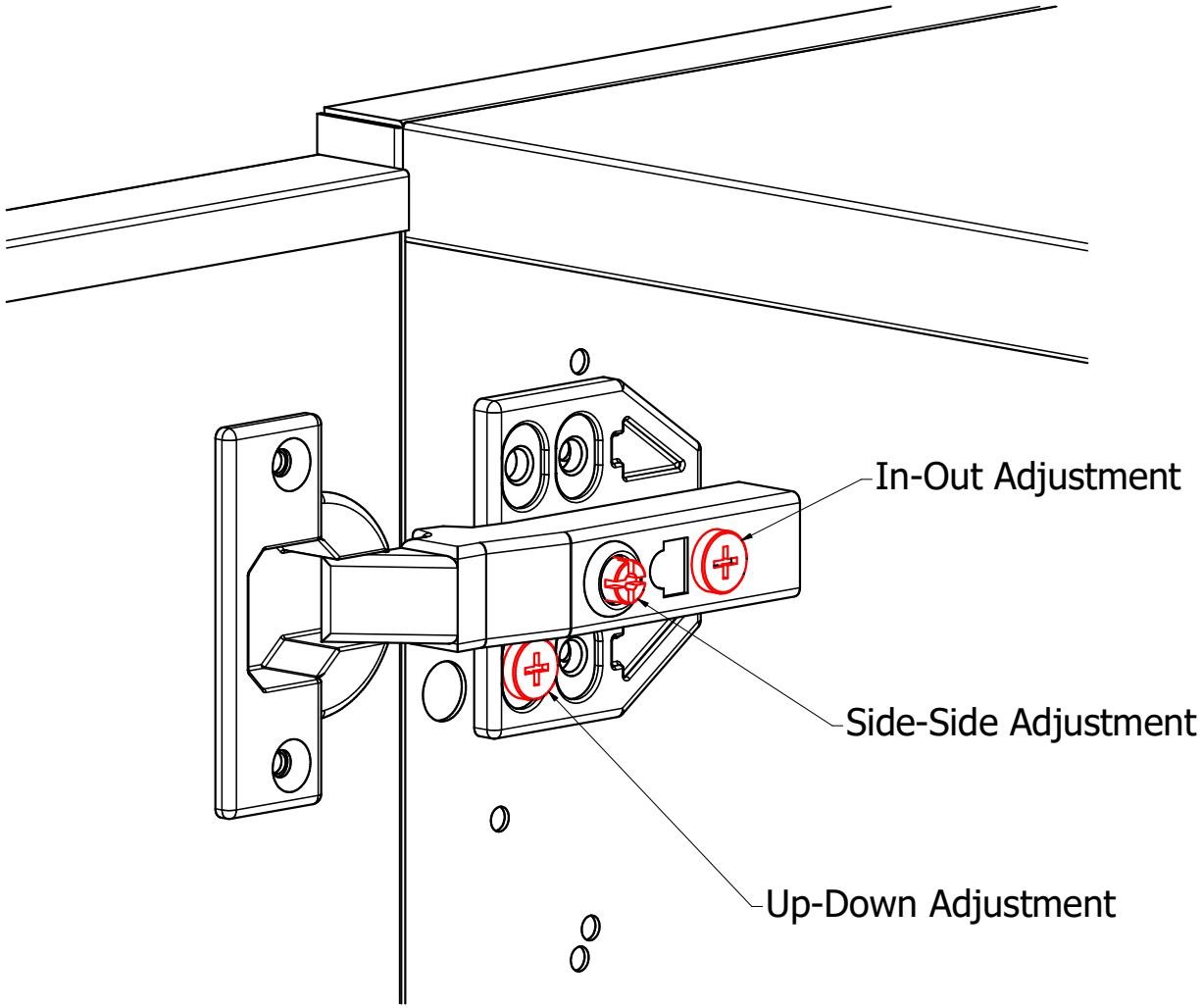

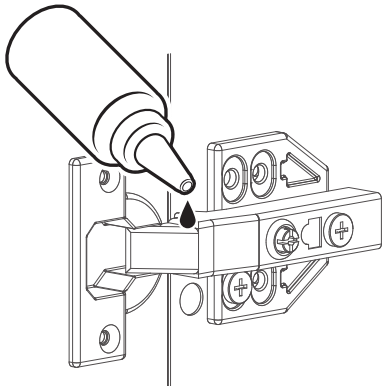

Important!

The included 1 oz. bottle of Boeshield T-9 Waterproof Lubricant is intended for lubrication of moving metal parts, such as hinges and side-mounted slides ONLY. It is recommended that you continue with regular maintenance of these parts with this product or another lubricant. It is not to be used for cleaning purposes, as it may cause staining or discoloration of the powder coat finish.

If the product accidentally comes into contact with the powder coat finish, immediately use a mild cleaning agent with a non-abrasive cloth to remove it, then rinse with clean water.

Watch Video: Cabinet Door Adjustment

(Click link or scan code)

ASSEMBLY & INSTALLATION: Reinstalling Drawers

1. Reinstall drawers by pulling out the slides and placing the drawer on top of the slides.

2. Hold one of the slides at the back and push the drawer so it locks into place.

3. Repeat with the other side. Test drawer for proper opening/ closing function.

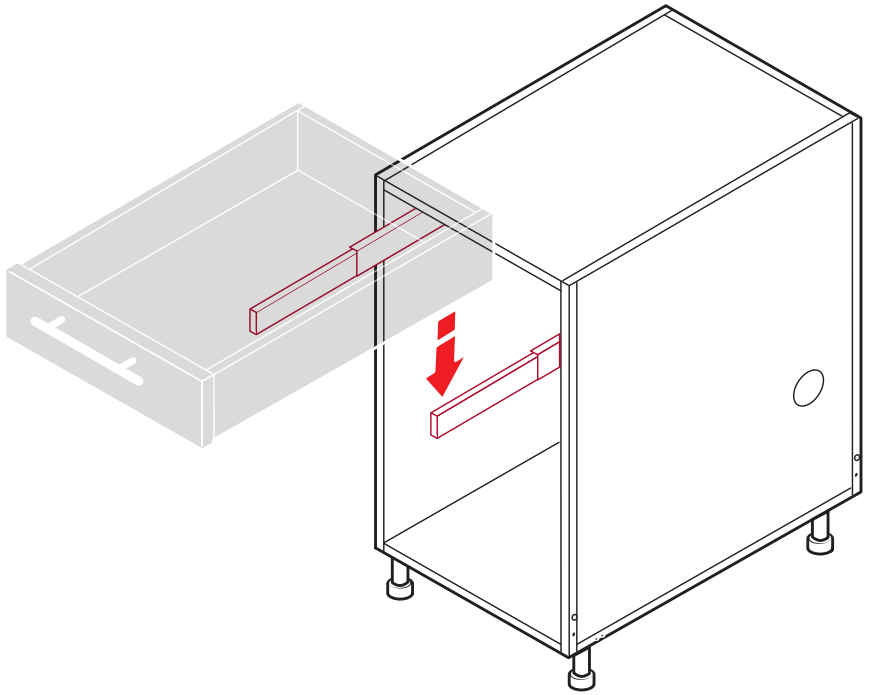

ASSEMBLY & INSTALLATION: Drawer Adjustment

Once cabinets are properly leveled and installed, no drawer adjustment should be required. In the event the drawer does need adjustment, locate the proper adjustment lever(s) on the underside of the drawer.

1. Open the drawer fully.
2. Thumbwheel: adjusts the drawer's position from left to right.
3. Slider: adjusts the drawer's position up and down.
4. Close drawer and check adjustment. Repeat as needed.

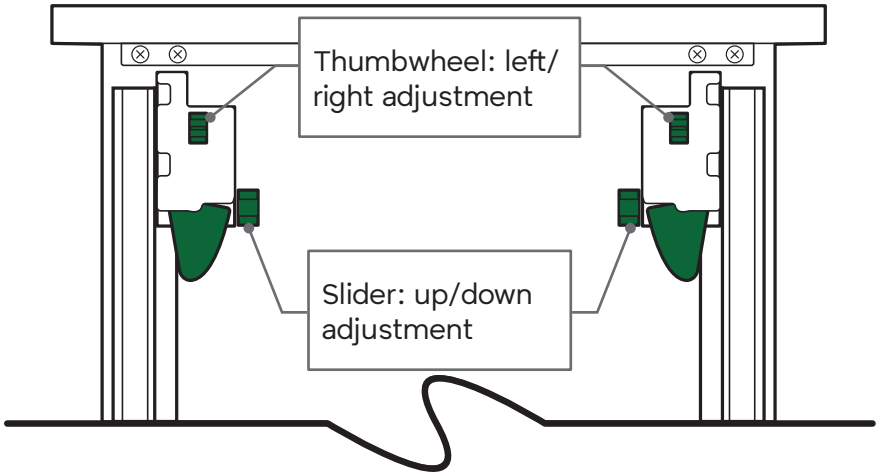

ASSEMBLY & INSTALLATION: PPS System

The Post and Panel System (PPS) ships flat, requiring assembly.

1. Working from either a standard grill/appliance base cabinet or end panel, attach (4) #10 Screws to the base cabinet. Do not tighten.

2. Attach the Front and Rear Spacer Panels. Tighten the Screws.

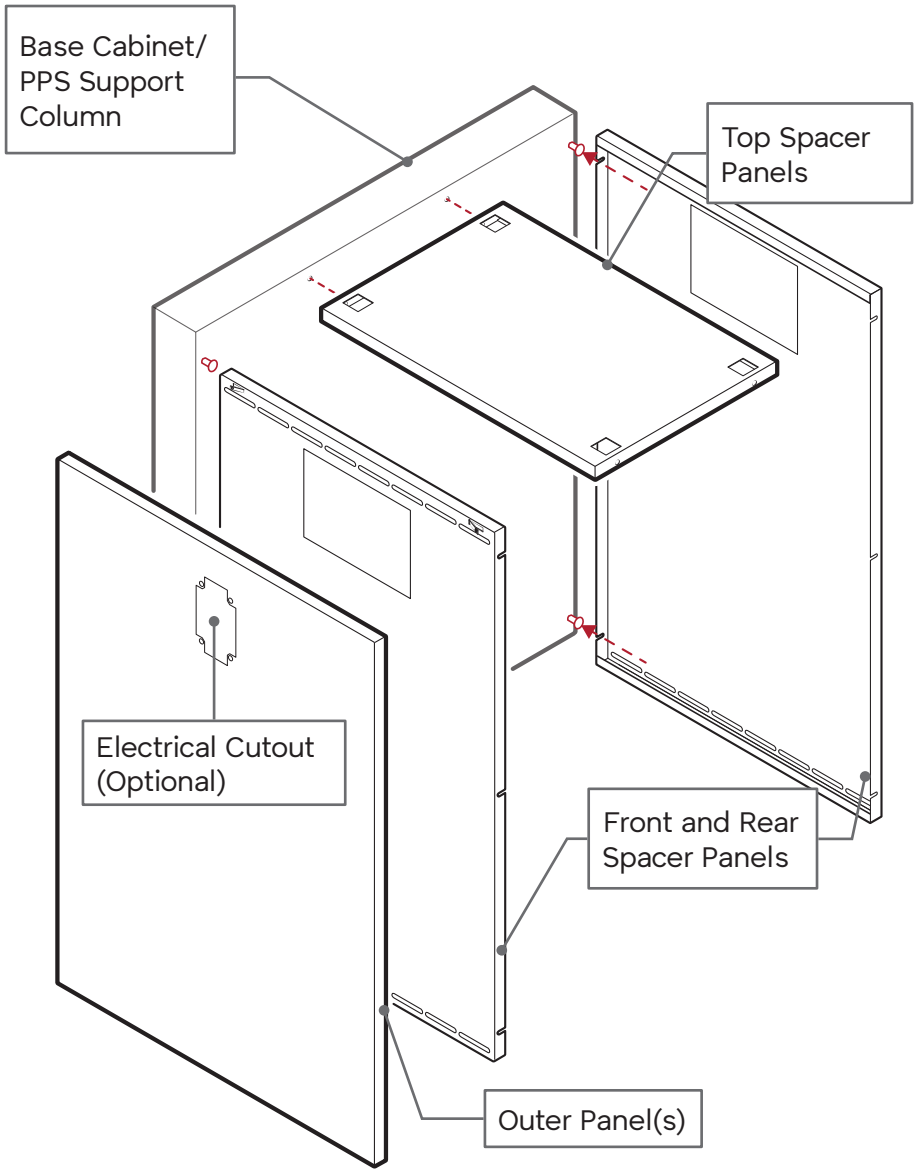

Watch Video: Install PPS

(Click link or scan code)

ASSEMBLY & INSTALLATION: PPS Outer Panels

The Outer Panels* for the PPS base cabinetry are held in place by ¼" tabs on the top and bottom.

*Note: Outer Panels are required, but ordered separately to accommodate possible width differences between the Front/Rear Spacer Panels.

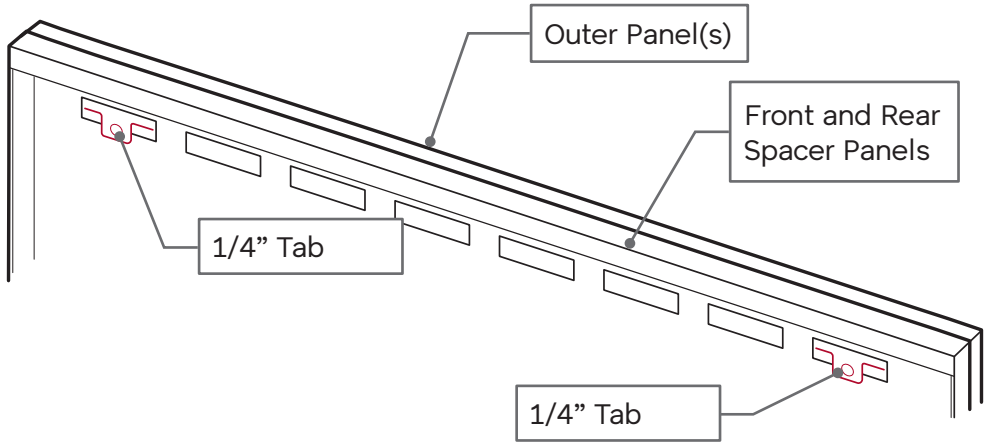

1. Bend the (4) tabs of the Outer Panels.

2. Attach the Top Panel Mounting Brackets (when required) using (2) #10 Screws. Tighten the Screws.

3. Attach the Top Spacer Panel to the Top Panel Mounting Brackets using (2) #10 Screws. Tighten the Screws.

4. OPTIONAL: In high wind areas, use the (2) additional tabs, located on the top of the Front and Rear Spacer Panels to secure the Outer Panels.

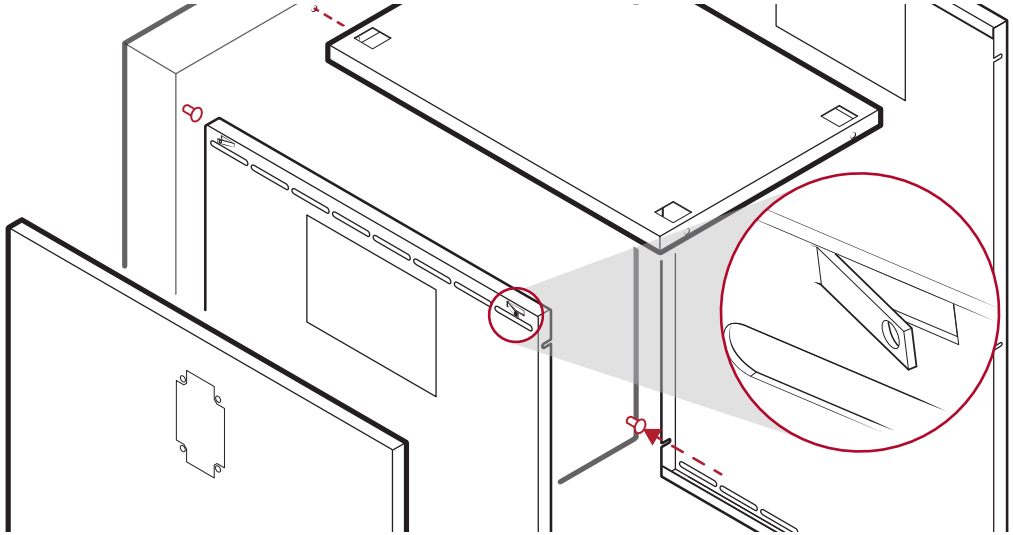

ASSEMBLY & INSTALLATION: Equal Back Panels

The Equal Back Panels for traditional base cabinetry are held in place by ¼" tabs on the top and bottom. While secure, we do recommend using the plastic tubing (included with the accessories) in the space between the top of the panels and the bottom of the countertop. This will add an additional level of stability to the panels.

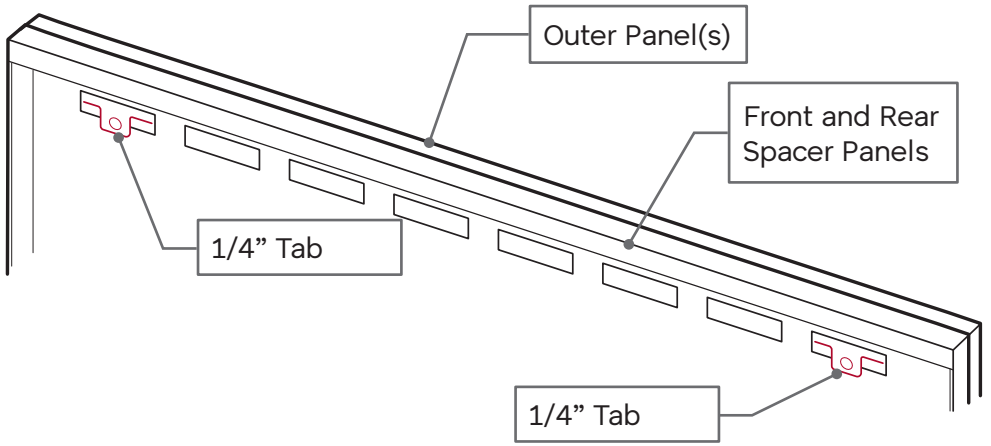

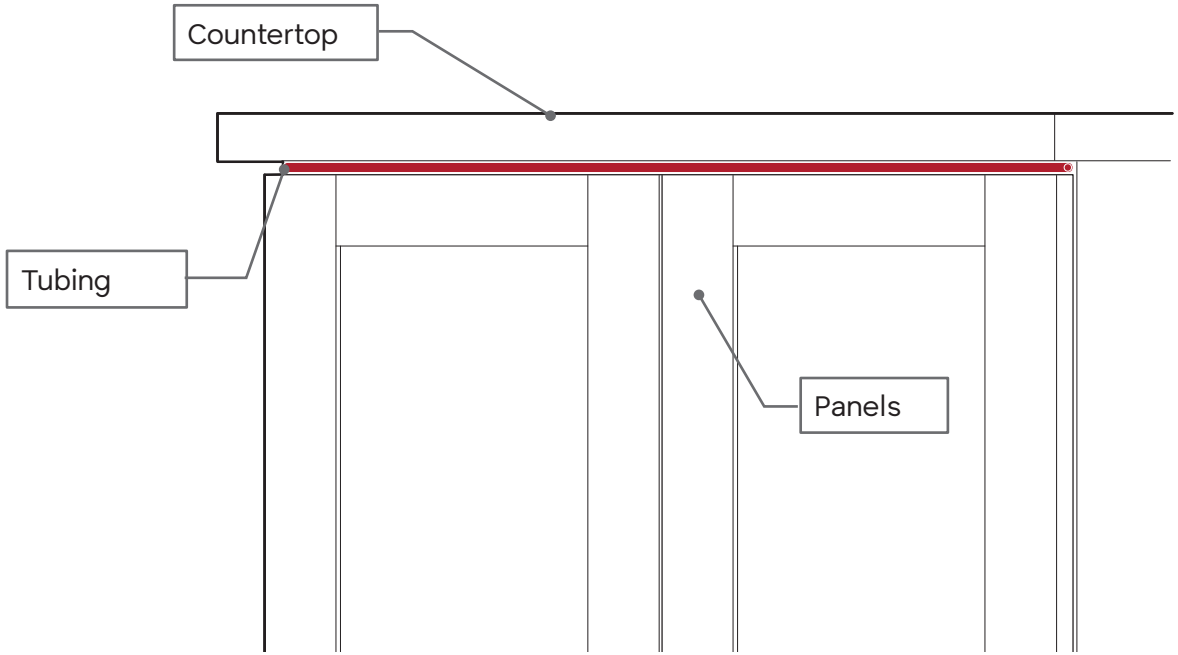

Watch Video: Install Back Panel

(Click link or scan code)

ASSEMBLY & INSTALLATION: Side and Back Panels

The Side (OSP) and Back (OBP) panels install in the same fashion.

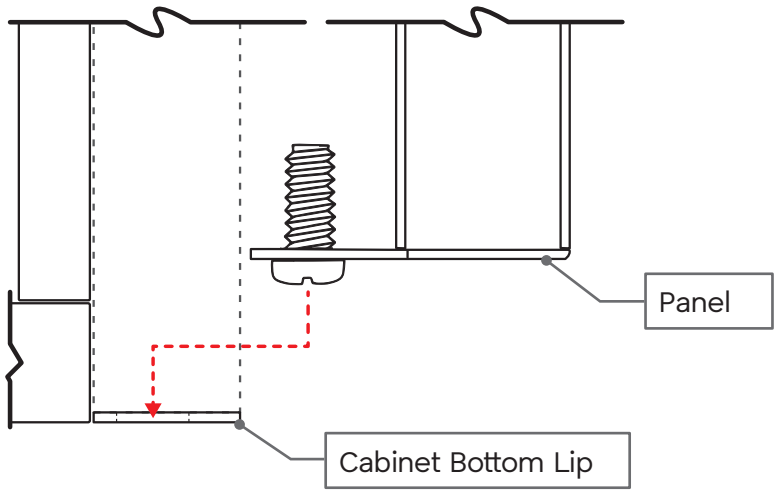

1. Place the panel on the cabinet's bottom lip. The screws on the panel's bottom are for alignment only and will sit in the large holes located in the lip.

2. After the panel is inserted into the cabinet's bottom lip, swing the panel into place.

3. Install the two (2) #10 screws from inside the cabinet into the panel and tighen to secure.

   Note: The panel will sit under the top lip of the cabinet and can easily be removed, if necessary.

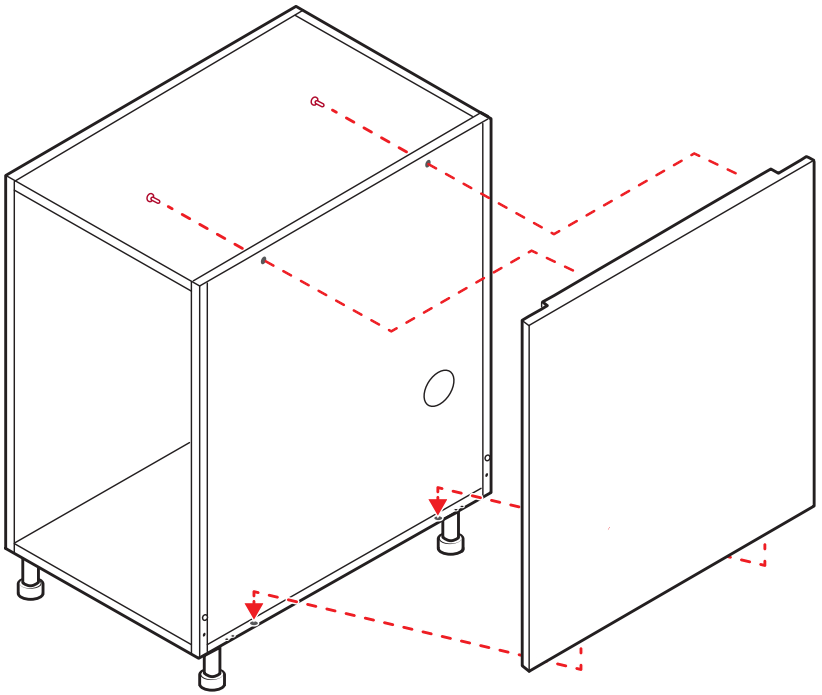

Watch Video: Install Side Panel

(Click link or scan code)

INSTALLATION: OCPS Column

1. Determine placement of the columns behind the cabinets, against the OBP or OBP EXT.

2. Use the adjustable feet to maintain correct height.

3. Remove the OCPS column cover. Save the hardware.

4. With the OCPS column held in position, drill (6) .156” diameter holes in a staggered pattern from inside, through the OCPS into the OBP (or OBP EXT) panel.

   NOTE: Staggered hole location is not ciritcal and dependent on your cabinet and setup.

5. Attach the column using (6) #12 x 3/4 screws into the cabinet.

   *#12 x 2-1/2 screws should be used when attaching to thicker or multiple stacked panels.

6. Reattach the OCPS column cover to the OCPS back using the original hardware.

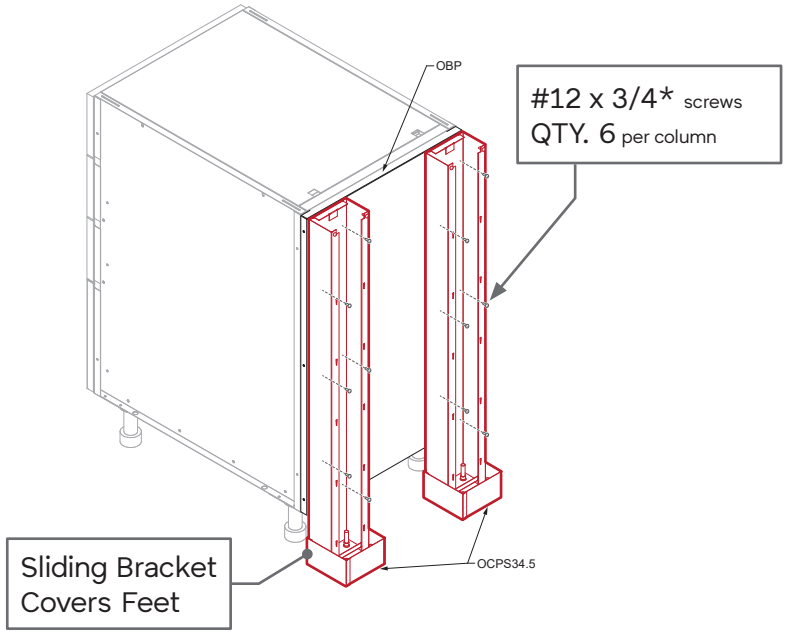

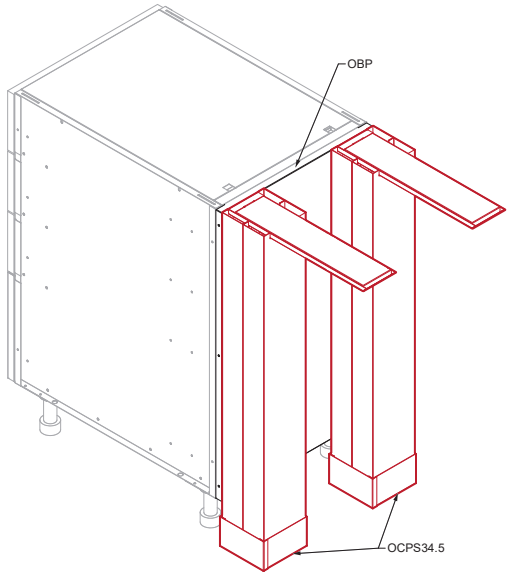

ASSEMBLY & INSTALLATION: ORP Cabinet Connector

ORP Cabinet Connector: Bracket to connect an ORP or OBX countertop support column to adjacent cabinet at end of a run.

1. Attach the Top and Bottom connectors to the ORP.

2. Secure with (2) #10 Screws. Tighten.

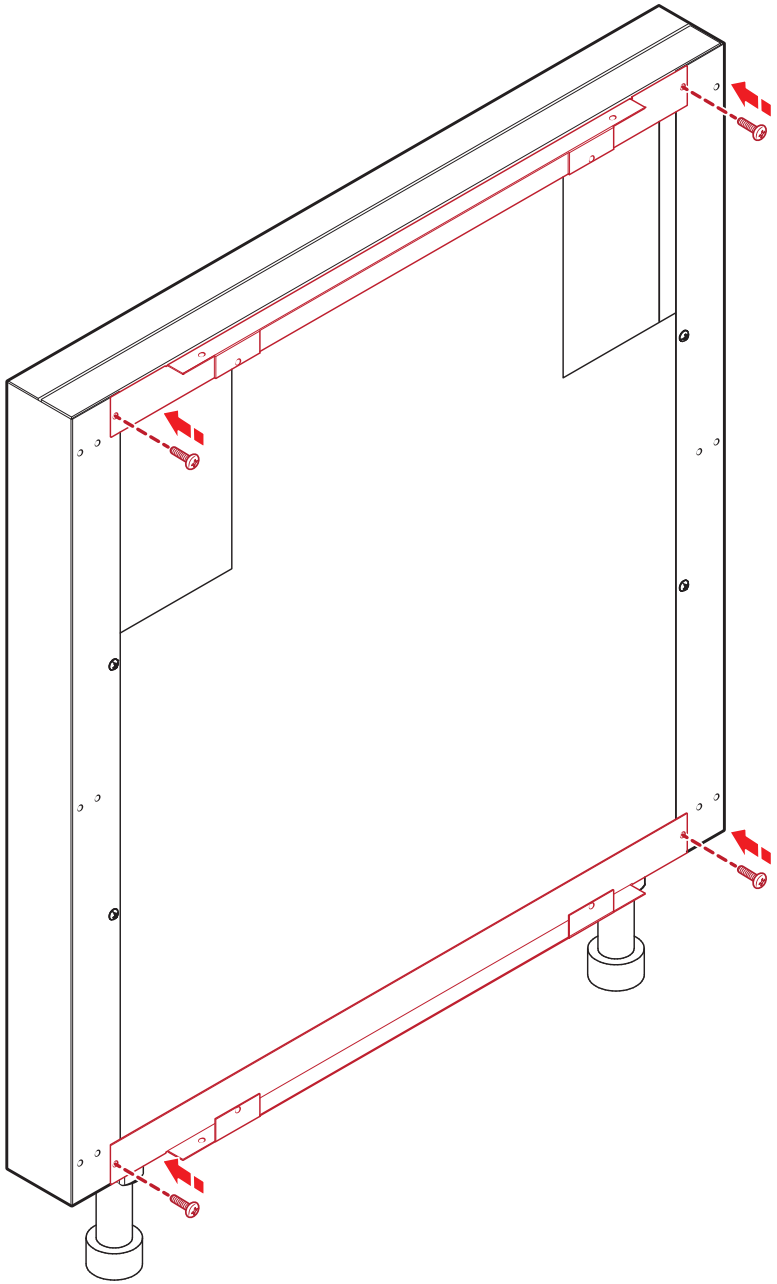

ASSEMBLY & INSTALLATION: ORP Cabinet Connector

The ORP installs onto the cabinetry the following manner:

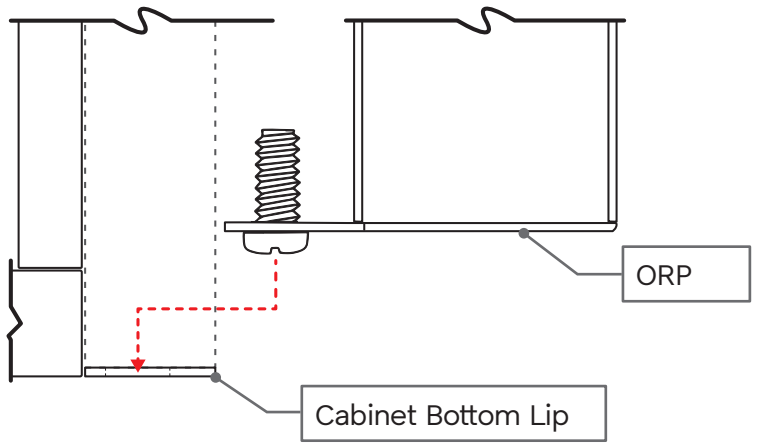

1. Place the ORP on the cabinet's bottom lip. The screws on the ORP bottom are for alignment only and will sit in the large holes located in the lip.

2. After the ORP is inserted into the cabinet's bottom lip, swing the ORP into place.

3. Install the two (2) #10 screws from inside the cabinet into the ORP and tighen to secure.

   Note: The ORP will sit under the top lip of the cabinet and can easily be removed, if necessary.

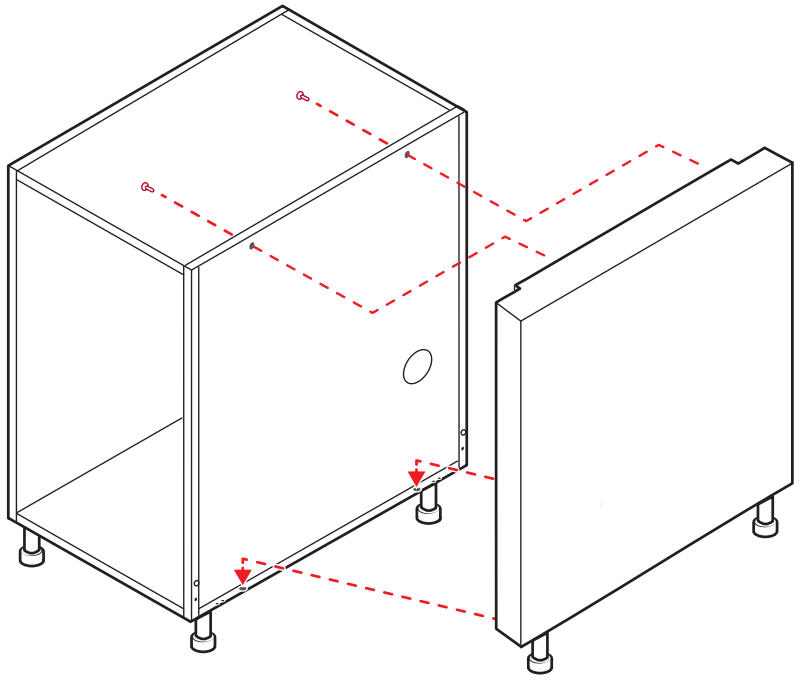

ASSEMBLY & INSTALLATION: Wall Cabinets

Stainless Steel Wall Cabinets install easily using a cleat style system. Please refer to local guidelines when installing to ensure a safe installation.

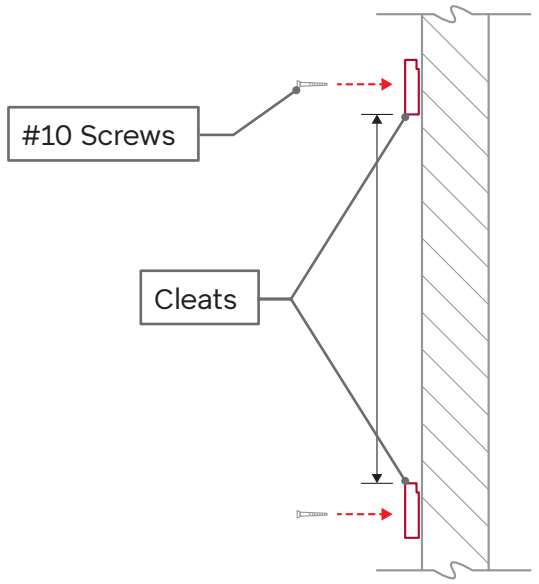

1. Attach the cleats to the wall, using the supplied # 10 screws. Cleats should be screwed into wall joists for strength.

2. Once secure, “hang” the cabinetry onto cleats.

3. Refer to the figure on the next page for Top/Bottom and Side panel installation notes.

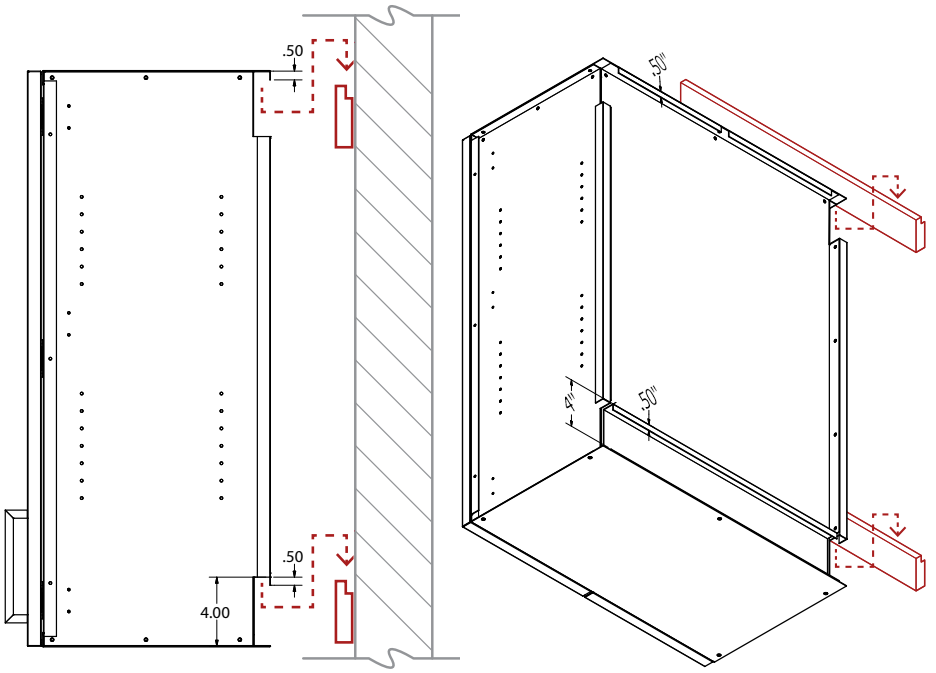

ASSEMBLY & INSTALLATION: Wall Cabinets

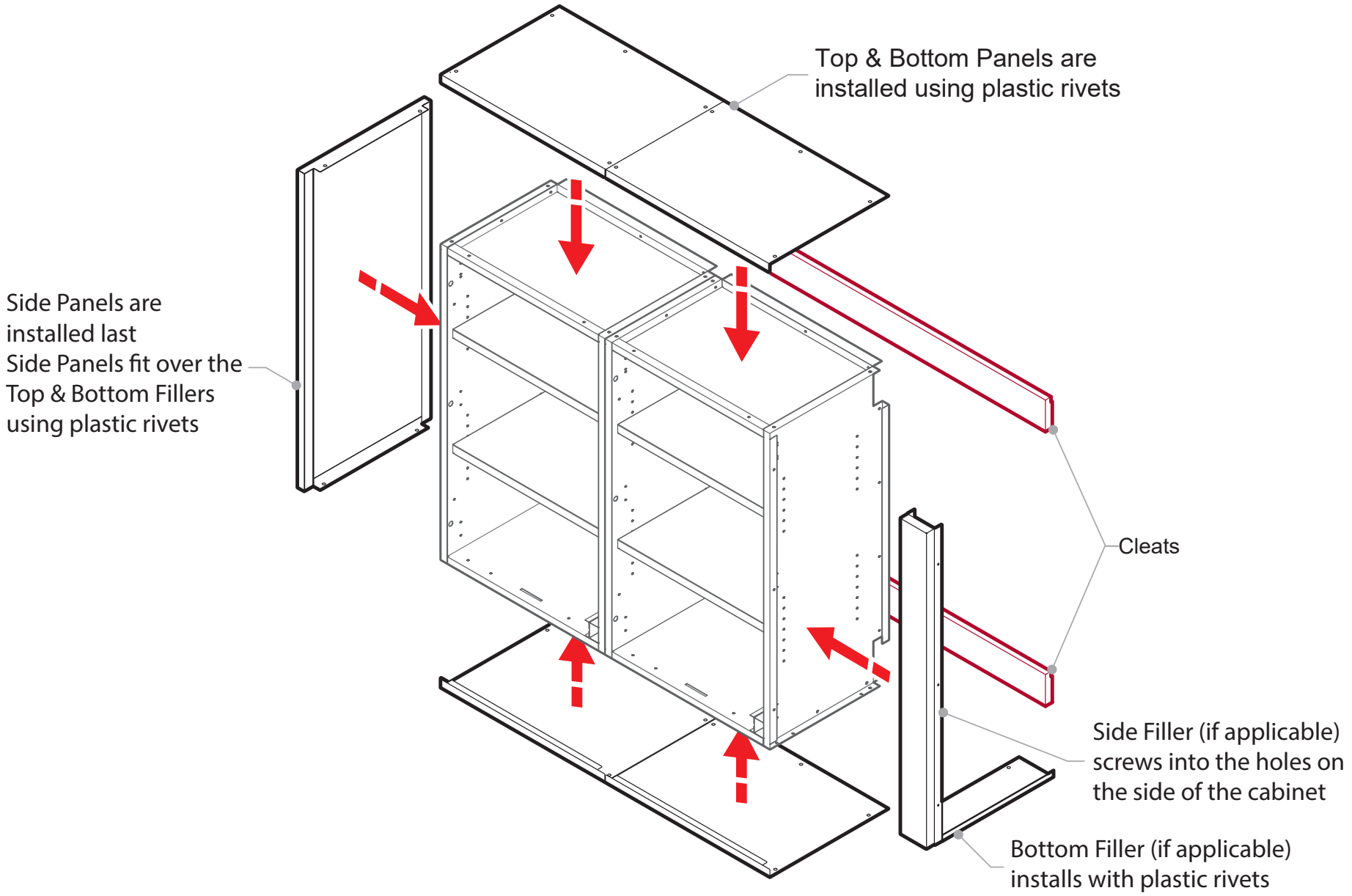

ASSEMBLY & INSTALLATION: Outdoor Refrigerator Base (CUBE OBR)

CUBE OBR Outdoor Refrigerator Base
(CUBE OBR3320-BP / CUBE OBR3320-NO BP).

CAUTION: Do not move cabinets after panels are fastened — this may cause damage to cabinets and/or accessories.

1. Open the drawer fully and locate the Drawer Release Levers on the underside of the drawer.

2. Depress both Drawer Release levers at the same time and hold. Pull the drawer all the way out of the cabinet.

3. Remove Front Filler Bracket by removing (5X) #10 Screws from the Filler Bracket

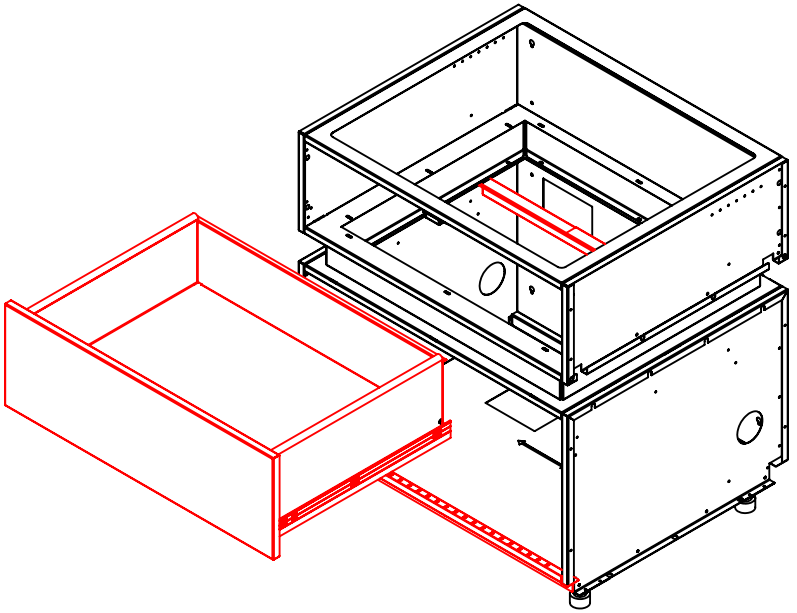

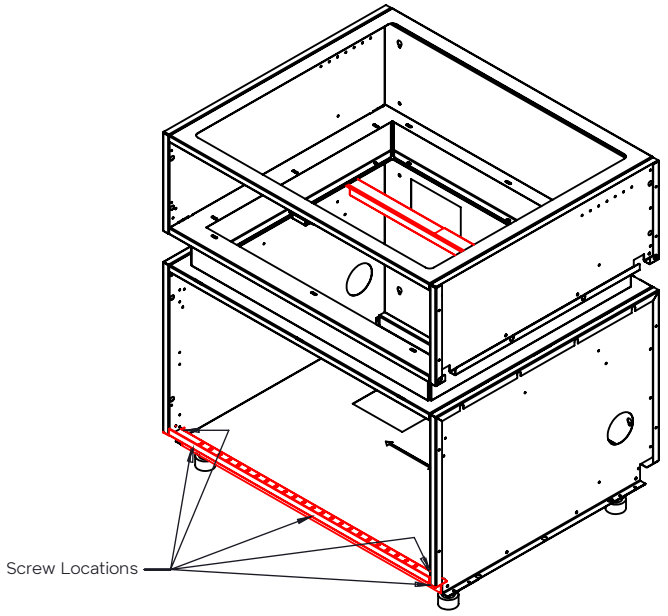

ASSEMBLY & INSTALLATION: Outdoor Refrigerator Base (CUBE OBR)

CUBE OBR Outdoor Refrigerator Base
(CUBE OBR3320-BP / CUBE OBR3320-NO BP).

4. Remove Anti-Tip Bracket by removing (4X) #10 Screws from the Anti-Tip Bracket.

5. Remove front two Screws from each lower riser side connections to prevent scratching the fridge during installation

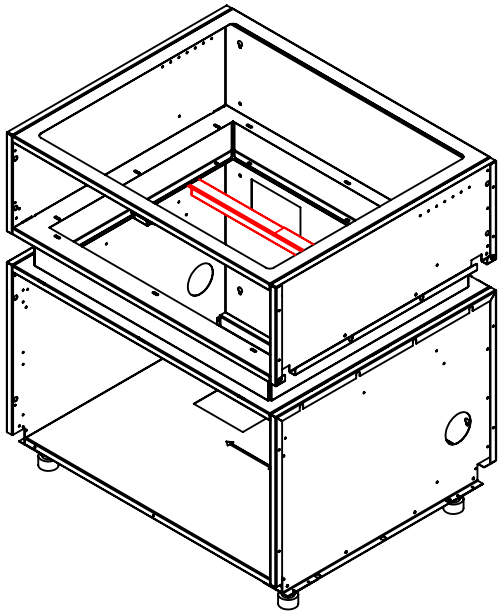

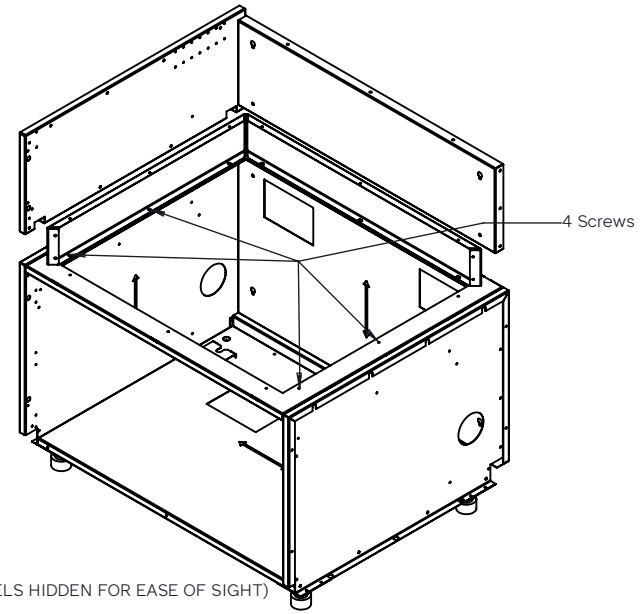

(PANELS HIDDEN FOR EASE OF SIGHT)

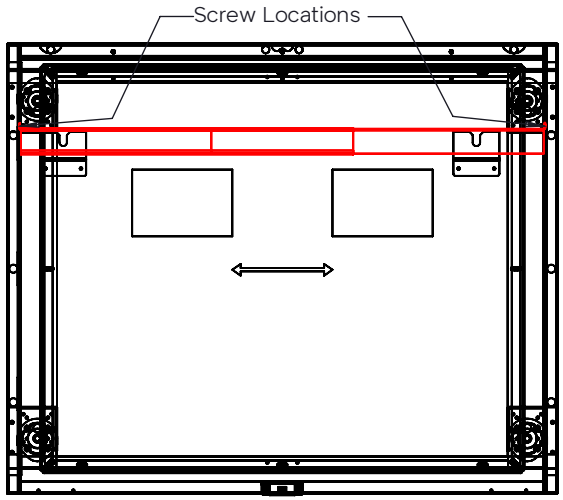

TOP VIEW

ASSEMBLY & INSTALLATION: Outdoor Refrigerator Base (CUBE OBR)

CUBE OBR Outdoor Refrigerator Base
(CUBE OBR3320-BP / CUBE OBR3320-NO BP).

6. While installing refrigerator tilt refrigerator forward to allow for rear feet to clear the feet retaining brackets.

7. Once rear feet have cleared the retaining brackets pull refrigerator forward to ingage feet into retaining brackets

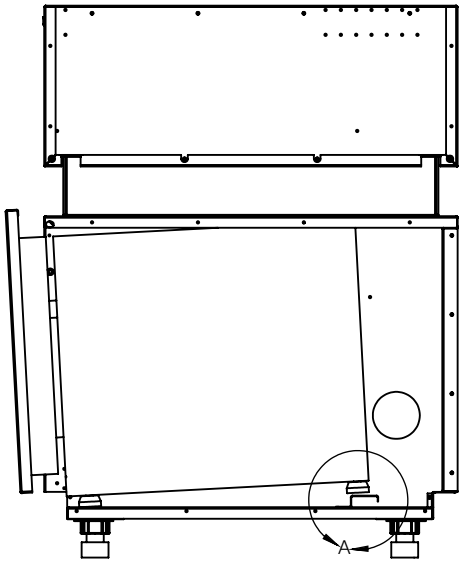

Cabinet side removed from
image for clarity

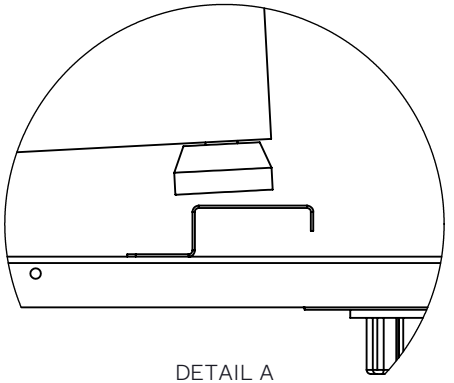

DETAIL A
SCALE 1 : 2

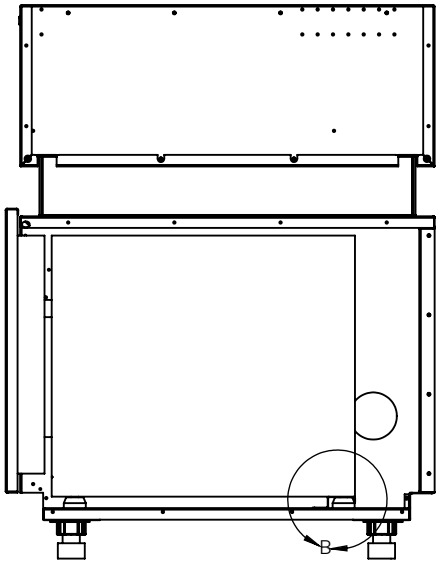

Cabinet side removed from
image for clarity

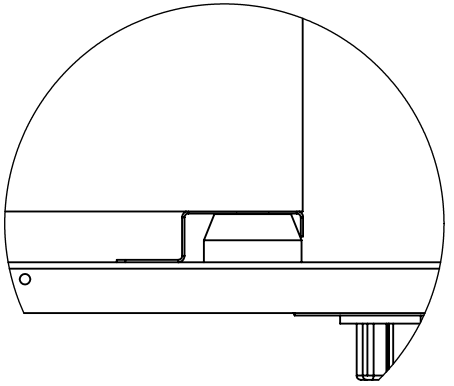

DETAIL B
SCALE 1 : 2

ASSEMBLY & INSTALLATION: Outdoor Refrigerator Base (CUBE OBR)

CUBE OBR Outdoor Refrigerator Base
(CUBE OBR3320-BP / CUBE OBR3320-NO BP).

8. Re-Install Anti-Tip Bracket using (4X) #10 screws

9. Remove front two Screws from each lower riser side connections to prevent scratching the fridge during installation

10. Re-Install four (4) Screws into side Risers.

11. Re-Install Front Filler Panel using (5X) #10 screws.

12. Re-install Upper Drawer.

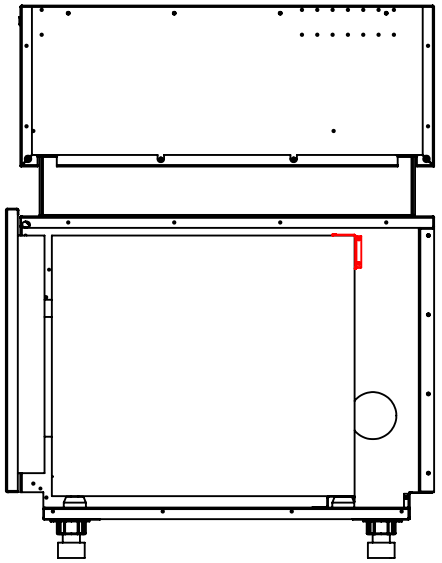

Cabinet side removed from image for clarity

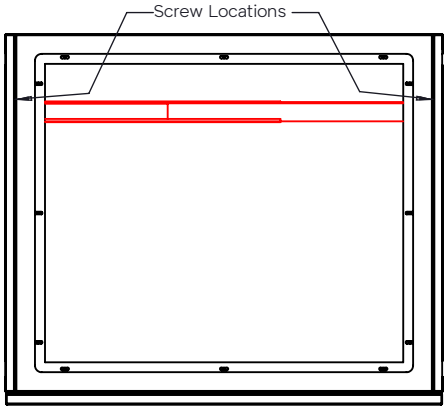

TOP VIEW

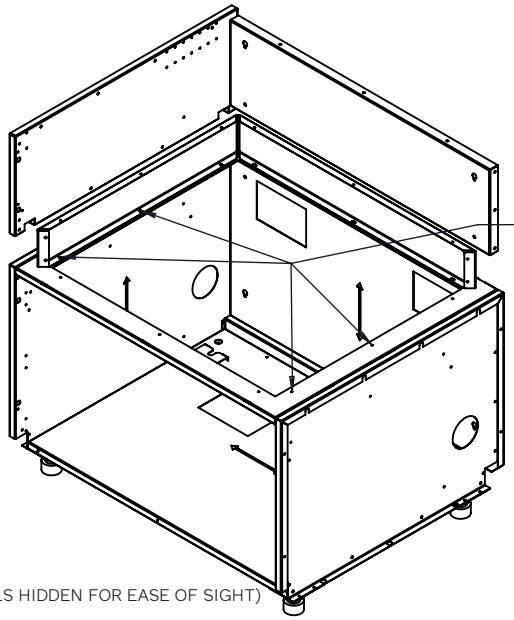

(PANELS HIDDEN FOR EASE OF SIGHT)

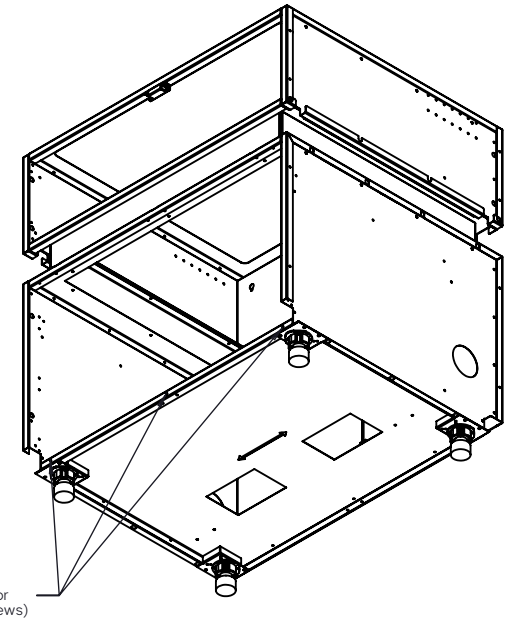

Screw Locations
(Refer to Page 3 for location of inside screws)

NOTES

Danver™

BROWN JORDAN®
OUTDOOR KITCHENS

Trex®
Outdoor Kitchens

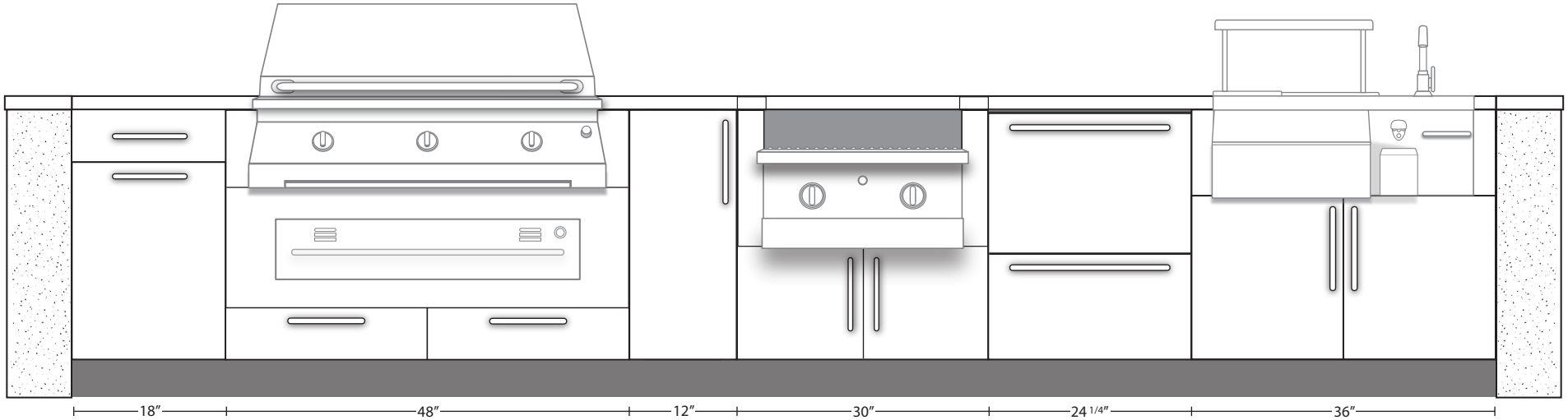

Guía De Instalación:

Gabinetes De Cocina De Acero Inoxidable Para Exteriores

TABLE OF CONTENTS

IMPORTANTE: LEER PRIMERO 57

CONSEJOS DE INSTALACIÓN Y PREPARACIÓN DEL SITIO 59

Armario De Almacenamiento 61

Modificación De Las Patas 62

Extracción De Cajones 64

Electrodoméstico y Gabinete De Parrilla 65

OGW/OBW/ODW/OOC 67

Instalación De Gabinetes/Unión De Gabinetes 70

Rellenos rectos 73

Rellenos De Esquinas y Piezas Vacías (OAF/OAR) 74

Divisor de Electrodomésticos para Exterior (OAD) 76

Espaciadores De Refrigerador 77

ORP/OBX Copas De Pierna 79

Patada De Pie 81

Empalme De Patada De Pie 82

Cubrepatas De Acero Inoxidable 84

Conjunto De Pata De Acero Inoxidable/Pata ADA 85

Cuadrado De Pierna ADA 86

SSLEG-ADJUSTABLE 87

Ajuste De La Puerta Del Armario 89

Reinstalación De Cajones 90
Ajuste Del Cajón 91
Sistema PPS 92
Paneles Exteriores De PPS 93
Paneles Traseros Iguales 94
Paneles Laterales y Traseros 95
OCPS Columna 96
ORP Conector De Gabinete 97
Armarios De Pared 99
Base para Refrigerador de Exterior (CUBE OBR) 101

Esta guía contiene la información básica necesaria para instalar cocinas estándar Ebanistería. Los detalles del diseño, la configuración, la ubicación, el espacio y otros factores que influyen en su proyecto pueden requerir desviaciones de las instrucciones establecidas.



Se recomienda que la instalación sea realizada por un contratista autorizado u otro profesional con experiencia en la instalación de gabinetes.

Respete Los Códigos De Construcción Locales

Los códigos de construcción locales pueden reemplazar la información contenida en esta guía. Es imperativo que comprenda y cumpla con los códigos y regulaciones locales antes de instalar los gabinetes y electrodomésticos.

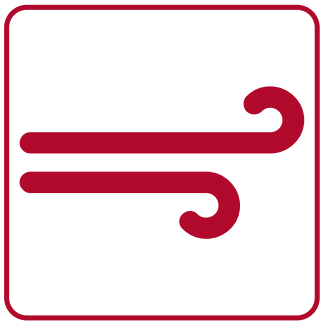

Zonas De Vientos Fuertes

Si está instalando los gabinetes en un área de vientos fuertes, como un techo o en una región geográfica que es susceptible a tornados o huracanes, es probable que el código de construcción le exija asegurar los gabinetes a una estructura inamovible como una pared, piso o base de concreto.

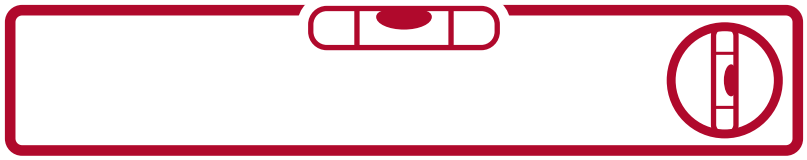

La Instalación Adecuada Requiere Que Los Gabinetes Estén Nivelados, Cuadrados y A Plomo!

Para una instalación adecuada de los gabinetes de cocina al aire libre, es esencial asegurarse de que cada gabinete esté nivelado, cuadrado y a plomo. De lo contrario, se producirán una gran cantidad de problemas, como un mal ajuste de la puerta del armario y/o la instalación de encimeras, etc.

- Obtenga el nivel adecuado para cada gabinete utilizando un nivel mínimo de 4 pies de largo. Un nivel de 6 pies u 8 pies espreferible.
- Nivele de esquina a esquina, de izquierda a derecha y de adelante hacia atrás en cada gabinete a medida que instala.Ensure that each cabinet is also vertically plumb to prevent tilt/leaning.
- Asegúrese de que cada gabinete también esté a plomo verticalmente para evitar que se incline.
- Comience siempre en el punto más alto del lugar de instalación y establezca una línea de nivel por encima del suelo a partir de ese punto.

Recursos De Instalación

Para obtener recursos adicionales, como videos de instalación, instrucciones en PDF y guías di limpieza, visite:

danver.com/resources

Preparar el área para la cocina:

Asegúrese de que el lugar de instalación esté lo más nivelado posible y de que haya un mínimo de paisajismo adicional que se realizará después de los gabinetes están instalados.

Al comenzar la instalación, verifique la inclinación del piso tanto de lado a lado como de adelante hacia atrás para encontrar el punto más alto. La elección de los electrodomésticos debajo del mostrador puede afectar y determinar la altura final de los gabinetes.

Línea de nivel a través de la pared trasera (si corresponde). Si hay una esquina, comience en la esquina y ajuste los gabinetes a esta línea.

Orificios de acceso a los servicios públicos:

Todos los gabinetes vienen de serie con orificios de acceso a los servicios públicos para servicios (electricidad, plomería, gas). Se recomienda que todos los servicios se alineen con estos pozos de acceso existentes. Si bien los gabinetes pueden tener muescas o agujeros, no se recomienda. En el caso de que sea necesario hacer un nuevo agujero, el método recomendado es usar una cortadora de metal. También se puede usar una sierra perforadora de metal para perforar gabinetes.

Los tomacorrientes eléctricos GFI deben colocarse en el gabinete adyacente a los electrodomésticos para permitir la facilidad de reinicio del GFI y garantizar el ajuste adecuado del electrodoméstico.

Notas sobre el desembalaje de armarios:

- Revise cuidadosamente la lista de empaque para verificar que su pedido se haya enviado completo. Desempaque los gabinetes y las piezas, asegurándose de no rayar el producto, extraviar cualquier hardware o accesorio.
- Las bolsas de herrajes incluidas para cada gabinete contienen las patas del gabinete y los tornillos para el montaje. Si se compraron patas de acero inoxidable opcionales, estas estarán en lugar de las patas estándar.
- Las puertas y los cajones se envían instalados con tiradores estándar de acero inoxidable.
- Se recomienda que todas las puertas, cajones y estanterías extraíbles/extraíbles se retiren durante el proceso de colocación e instalación.
- Desinstale los soportes de envío de los gabinetes de electrodomésticos ANTES DE COLOCAR GABINETES ADICIONALES y vuelva a instalarlos en la posición adecuada cerca de la parte posterior de esos gabinetes donde actúan como soportes de la encimera. Consulte la página 10 para obtener todos los detalles.
- Si se pidieron patadas para los pies, se incluirán en su envío.

Notas Básicas Sobre La Instalación:

Herramientas necesarias:		
Destornillador eléctrico con punta de cabeza Phillips #2	#2 Destornillador manual de cabeza Phillips	Nivel
Cinta métrica	Sierra (si se pidieron patadas de pie opcionales)	

- Los gabinetes empaquetados deben almacenarse en un entorno con control de temperatura y no deben exponerse a la luz solar directa. El recubrimiento protector de vinilo en los gabinetes está diseñado para brindar protección temporal durante el transporte y debe retirarse de inmediato. La exposición prolongada a la luz o al calor puede degradar este recubrimiento, lo que podría causar manchas o daños en los gabinetes. Los gabinetes deben almacenarse en un lugar fresco y seco.
  Los acabados con recubrimiento en polvo y el acero inoxidable deben estar debidamente protegidos si se almacenan por un período prolongado o antes de su instalación. La garantía de Danver no cubre daños en los acabados ni en el acero inoxidable causados por almacenamiento inadecuado o por no retirar el recubrimiento protector de vinilo utilizado durante el transporte..
- Retire todos los cajones, puertas y estanterías ajustables/extraíbles antes de la instalación. Esto hará que los gabinetes sean más fáciles de levantar, instalar y dará acceso a las áreas de instalación. Consulte la página 9 para obtener detalles completos sobre la extracción del cajón.
- Instale los gabinetes en la posición final. Los gabinetes son difíciles de mover una vez completado el ensamblaje.
- Las patas del lado alto deben colocarse de manera que las patas del lado inferior no se extiendan más de 5.5 “y que los gabinetes al lado de cualquier refrigerador/máquina de hielo ser de 34.5”. Esto asegura que la patada del pie quepa debajo de todos los gabinetes sin modificaciones.
- Asegúrese de que cada gabinete esté nivelado, cuadrado y a plomo en cada paso del proceso de instalación.
- Los gabinetes pueden flexionarse hasta que queden bloqueados en su lugar entre sí. Si es necesario, ajuste y apriete los tornillos de los rieles superiores del gabinete antes de la instalación. Fije gabinetes individuales a un marco o una pared en instalaciones de mampostería, estuco, piedra o isla de una sola pieza.
- Instale los gabinetes completamente (atornillados, encimera instalada, electrodomésticos instalados, puertas instaladas, cajones devueltos a sus posiciones originales y se obtiene el nivel) antes de ajustar las puertas o cajones. Consulte las páginas 24-26 para obtener los detalles de ajuste adecuados.
- Los paneles laterales y traseros vienen preinstalados en la base y la pared gabinetes (ex. OSP, OFE, OFE APPLIANCE, OFEGF, OBP, OBPV, OBPVGF, WFE, WSP).

MONTAJE E INSTALACIÓN: Armario De Almacenamiento

Compare y verifique los números de producto en la(s) caja(s) con el pedido y el embalaje lista. Desempaque con cuidado los gabinetes.

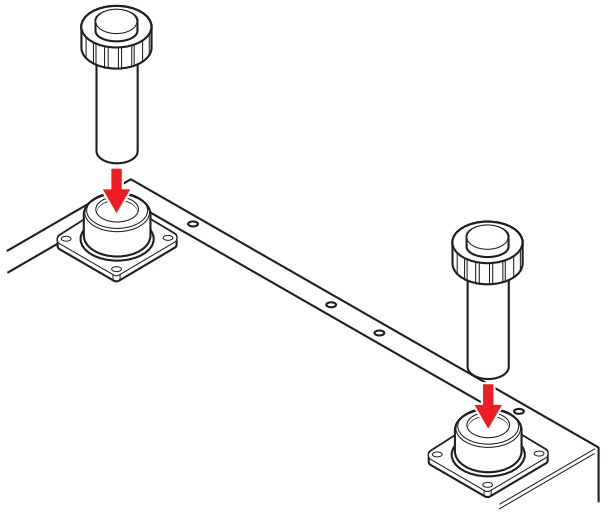

1. Retire y revise la bolsa/caja de herrajes que contiene las patas, tornillos para el ensamblar y la union de los gabinetes entre sí, parachoques adicionales y orificios de acceso.

   NOTA: Con cada gabinete hay un conector de soporte superior. Terminará con uno adicional cuando termine la instalación.

2. Retire el material de embalaje de espuma y deséchelo.

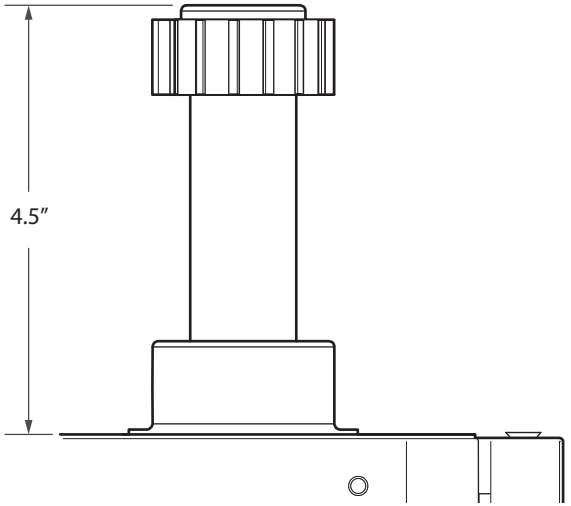

3. Coloque el gabinete en su parte superior e instale las patas en los receptores (copas de pata) unidos a la parte inferior de cada gabinete. Simplemente empuje hasta que quede ajustado. Preajuste todas las patas a aproximadamente 4.25” para acelerar la nivelación proceso. 4.25” es aproximadamente donde la parte inferior del cuerpo de la pierna está nivelada con la parte superior del ajustador de pierna negro. Cuando se instale, el área de la patada del pie será de 4.5”. Si se ordenaron patas de acero inoxidable, cubiertas de patas de acero inoxidable o patas de acero inoxidable ADA, consulte las páginas 19-21 para la instalación adecuada de las patas.

   NOTA: Cuando se utilizan armarios de pared como sustituto de los armarios base, Las patas se instalan de la misma manera.

4. Instale cualquier estantería opcional o accesorios internos usandolos tornillos # 10 suministrados en los orificios provistos en los lados del gabinete desde adentro hacia afuera.

INSTALACIÓN: Modificación De Las Patas

En el caso de que el gabinete deba estar por debajo de nuestro estándar Altura mínima de las patas, las patas estándar se pueden modificar. Esta modificación permitirá que las patas estén a una altura reducida, pero aún así permitirá la capacidad de ajuste, asegurando la correcta nivelación de los gabinetes.

1. Con una sierra, corte la pierna donde se indica en el ilustración. Deseche la porción no utilizada.

2. Retira las rebabas a lo largo de la parte exterior de la pata.

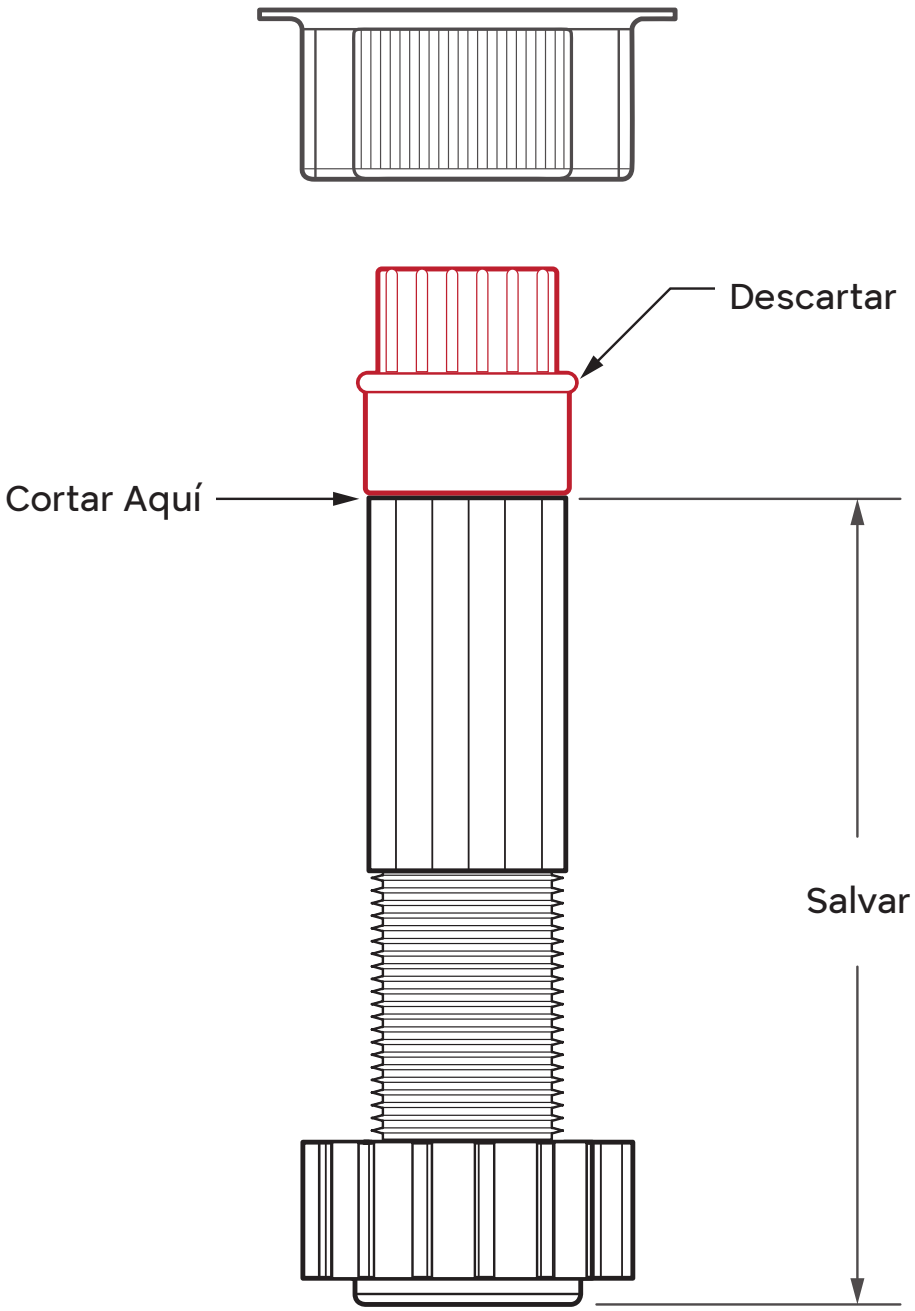

INSTALACIÓN: Modificación De Las Patas

1. Instale la pata modificada en el receptor. Empuje hasta que cómodo.

2. Ajuste la pata según sea necesaria para obtener la altura correcta y Nivelación.

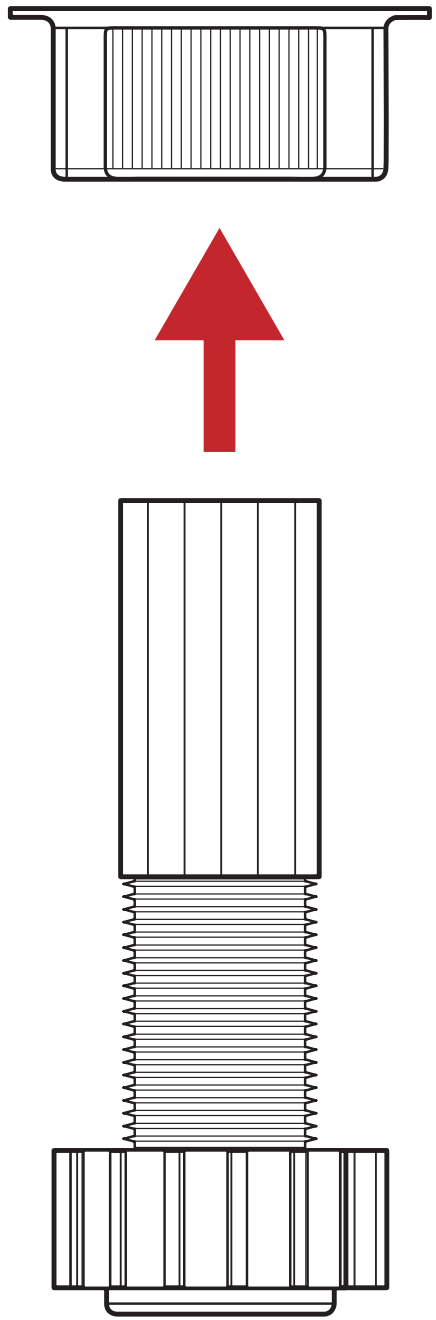

MONTAJE E INSTALACIÓN: Extracción De Cajones

La extracción de los cajones del gabinete permite facilitar el movimiento, el montaje y la instalación.

Asegúrese de guardar los cajones lejos del lugar de trabajo para evitar daños.

Nota: Las piezas extraíbles de basura y estanterías funcionan de manera similar, pero las palancas de liberación están ubicadas a los lados.

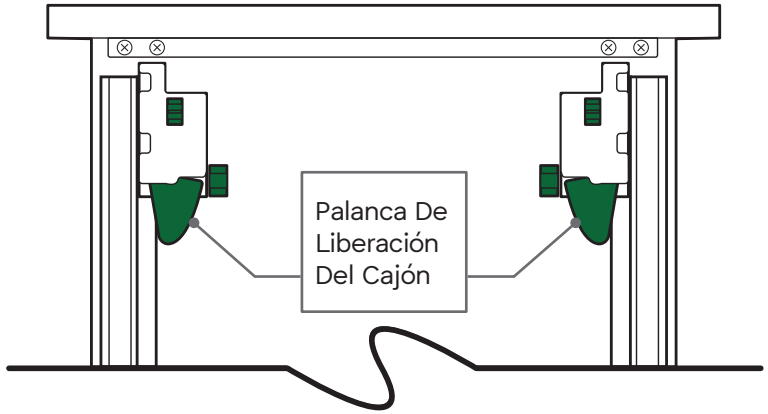

1. Abra el cajón por completo.

2. Ubique las palancas de liberación del cajón en la parte inferior del cajón.

3. Presione ambas palancas de liberación del cajón al mismo tiempo y manténgalas presionadas.

4. Saca el cajón del armario por completo. Consulte la página 16 para instrucciones de reinstalación.

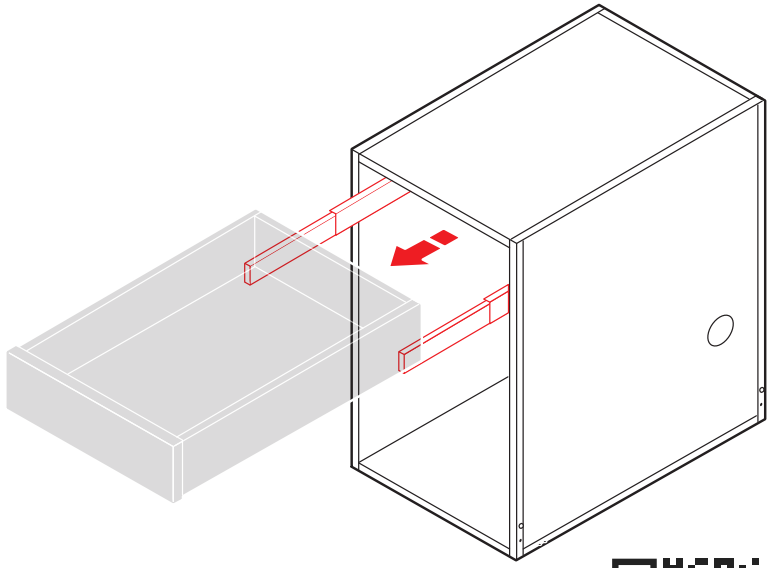

Ver Video: Instalación/Extracción Del Cajón

(Haga clic en el enlace o escanee el código)

MONTAJE E INSTALACIÓN: Electrodoméstico y Gabinete De Parrilla

Una vez que los gabinetes estén en su lugar, se puede quitar el soporte de envío.

1. Retire el soporte de envío de la parte frontal del gabinete del electrodoméstico quitando los tornillos # 10. Vuelva a colocar en la parte posterior de la unidad con los tornillos originales. Esto se convertirá en el soporte de la encimera trasera. Su ubicación depende de la profundidad (de adelante hacia atrás) de la parrilla / electrodoméstico, por lo que es necesario conocer la profundidad especificada por el fabricante de la parrilla. Tome la profundidad del fabricante y agregue .5" a la medida. A continuación, mida desde el frente, incluyendo la puerta o la moldura, y ubique los agujeros preperforados en ese lugar de las paredes laterales del armario. Con los tornillos originales # 10, fije el soporte de modo que quede al ras con la parte superior del gabinete.

   NOTA: Para parrillas que no cuelgan de la encimera: Los gabinetes diseñados para electrodomésticos que se sientan en la cubierta de los gabinetes (por ejemplo, Viking, Dacor, etc.) se envían con espaciadores para calzar la parrilla a la altura de la mayoría del granito Encimeras. Si el mostrador tiene más de 1" de grosor, se deben usar cuñas adicionales (no suministradas). Los revestimientos de la parrilla / cubiertas aislantes no son necesarios ni se tienen en cuenta en el diseño del gabinete.

2. Retire los cajones y accesorios que puedan dificultar el montaje y el almacenamiento en un lugar seguro.

3. Coloque el gabinete boca arriba e instale las patas en los receptores (copas de patas) unidos a la parte inferior de cada gabinete. Simplemente empuje hasta que quede ajustado. Preajuste todas las patas a aproximadamente 4.25 "para acelerar el proceso de nivelación. Cuando se instale, el área de la patada del pie será de 4.5". Consulte la página 17-20 para conocer la instalación adecuada de las patas para todas las opciones de patas.

4. Los gabinetes de parrilla/electrodomésticos vienen con (2) soportes de encimera frontal o soportes en "U". Estos soportes se utilizan principalmente como soporte adicional en la encimera en el costado de la parrilla.

5. Hay cuatro (4) orificios de acceso en el panel posterior de los gabinetes de la parrilla / electrodomésticos, dos (2) superiores y dos (2) inferiores. Los dos (2) superiores son para la ventilación de gas natural, los dos (2) inferiores son para la ventilación de propano. Consulte al fabricante de su parrilla y/o a los códigos de construcción locales para obtener una ventilación adecuada.

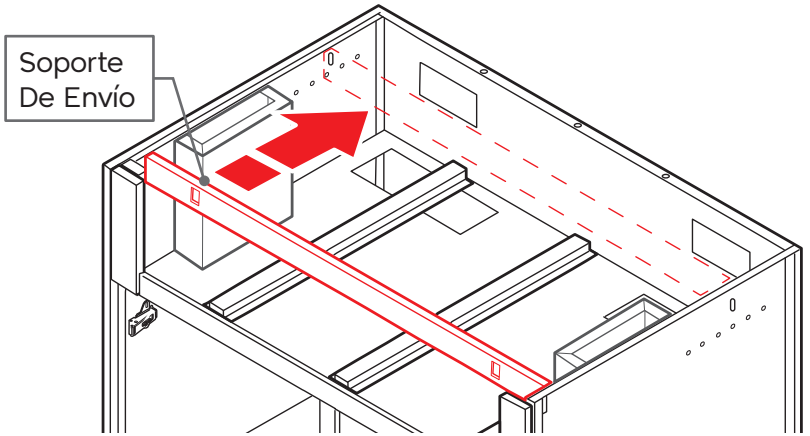

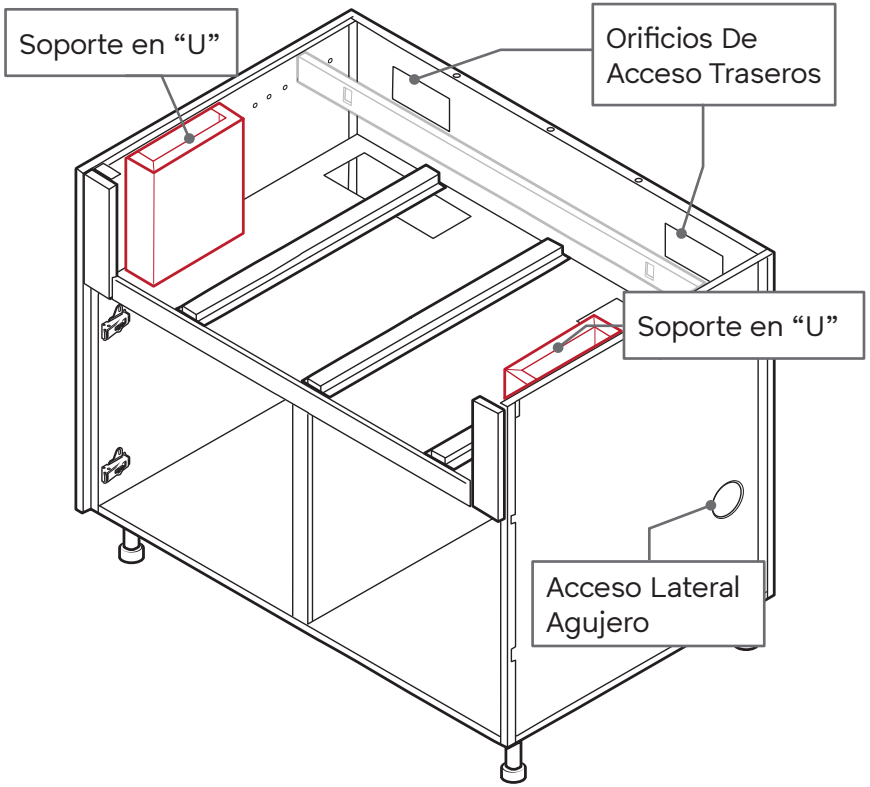

MONTAJE E INSTALACIÓN: Electrodoméstico y Gabinete De Parrilla

Tipos De Parrilla	
Colgar En La Encimer	
Alfresco	Kitchen Aid
AOG	Lynx
BBQ Galore	Memphis
Blaze	Napoleon
Bull	PGS
Cal Flame	Profire
Capital	Solaire
Coyote	Twin Eagles
DCS	Vermont Castings
Dynasty	Vidalia
Fire Magic	Viking
GE	Vintage
Hestan	Wolf
Jenn-Air	
Siéntese En El Estante De SS	
Dacor	Hasty-Bake (charcoal)
TEC	Kalamazoo Side Burner

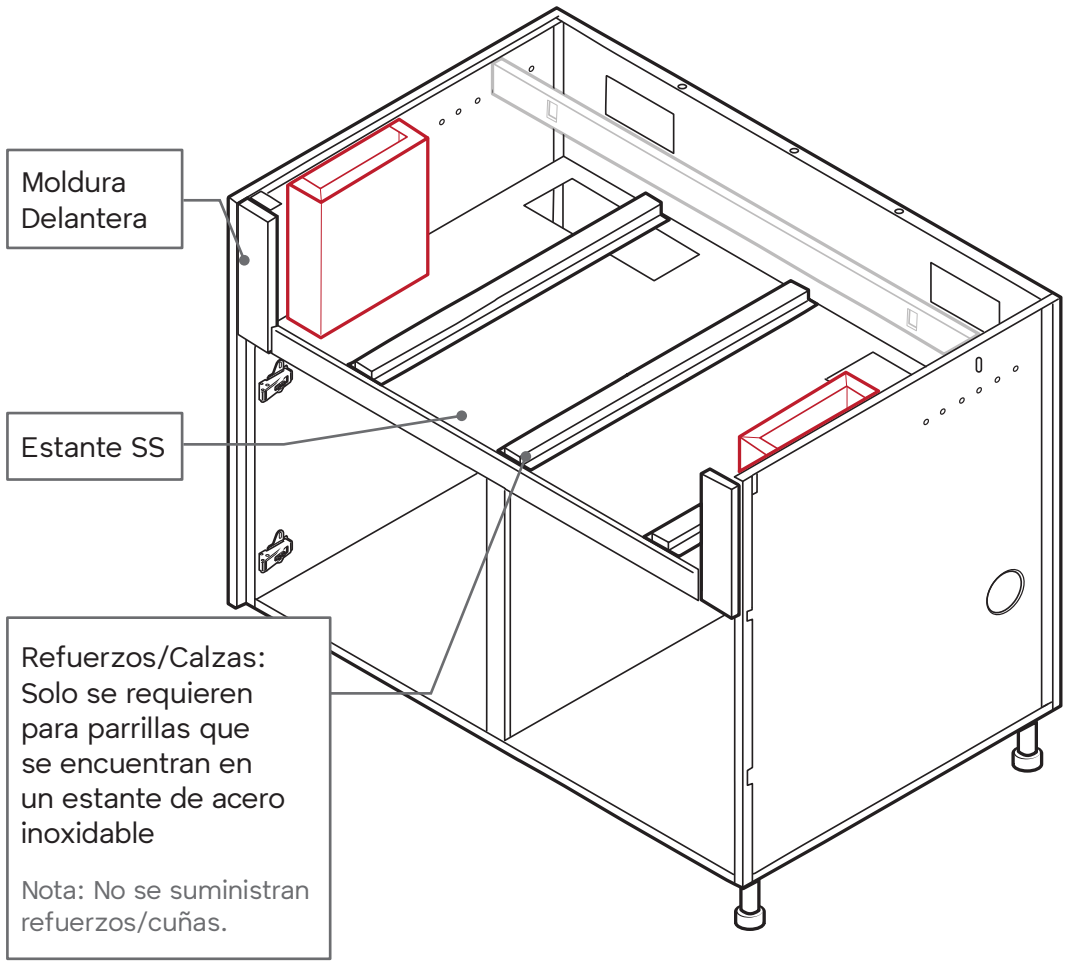

Nota: Los soportes en U pueden venir con un solo accesorio de tornillo y es posible que deban colocarse más atrás en el gabinete.

Ver Video: Instalar Gabinetes De Parrilla

(Haga clic en el enlace o escanee el código)

MONTAJE E INSTALACIÓN: OGW/OBW/ODW/OOC

1. Retire el kit de molduras del gabinete quitando los tornillos (4X) #10 de los soportes de molduras.

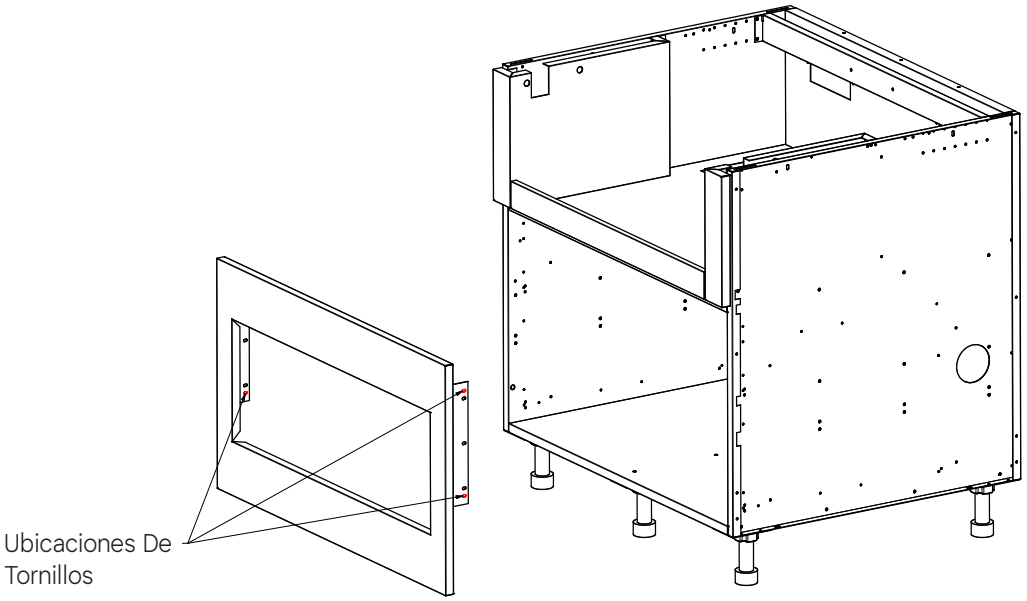

2. (si corresponde): Asegure los espaciadores a la parte inferior del gabinete con tornillos (8X) #10.

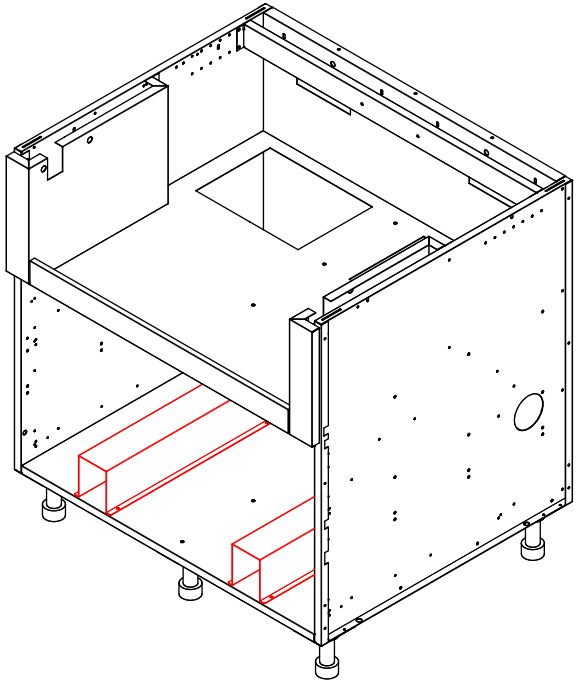

MONTAJE E INSTALACIÓN: OGW/OBW/ODW/OOC

3. Calcule la altura del soporte antivuelco sumando la altura del espaciador (si corresponde) a la altura de la sección trasera del cajón calentador. Coloque el soporte antivuelco a esta altura, marque y taladre (4X) orificios de 5/36” y asegure el soporte antivuelco con tornillos #10.

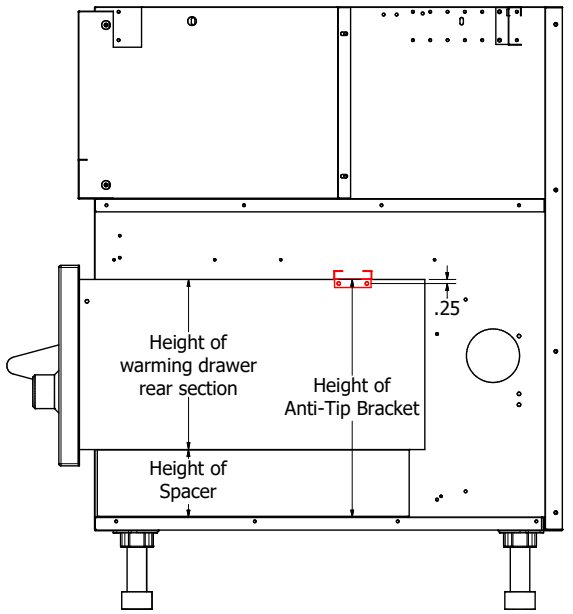

4. Vuelva a colocar el kit de molduras en el gabinete con tornillos (4X) #10.

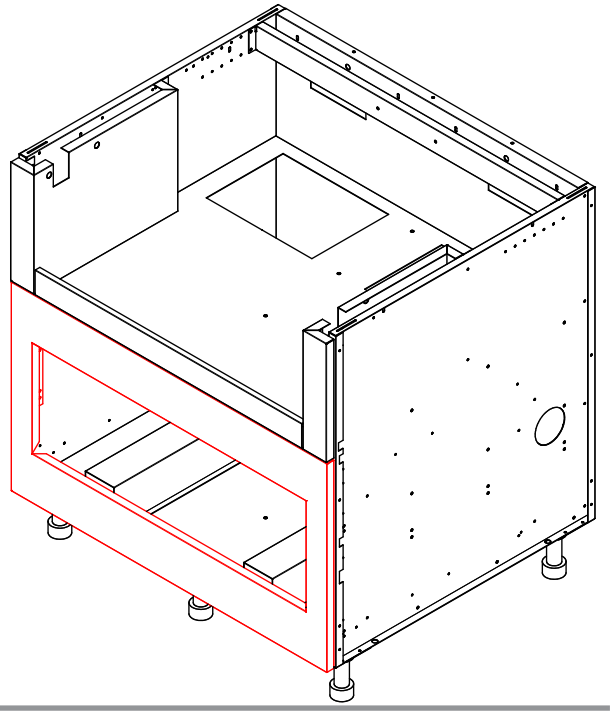

MONTAJE E INSTALACIÓN: OGW/OBW/ODW/OOC

5. Inserte el cajón calentador.

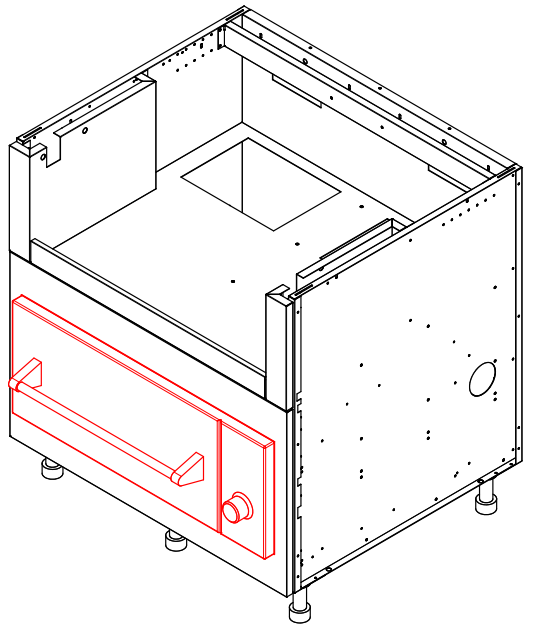

6. Consulte el procedimiento de instalación del fabricante del dibujo de calentamiento para saber cómo asegurar la aplicación al gabinete.

En algunos modelos de cajones calentadores, el cajón se abre para revelar los orificios de espacio libre en el interior. A continuación, el aparato se fija a las bridas de retorno del kit de molduras mediante tornillos autorroscantes.

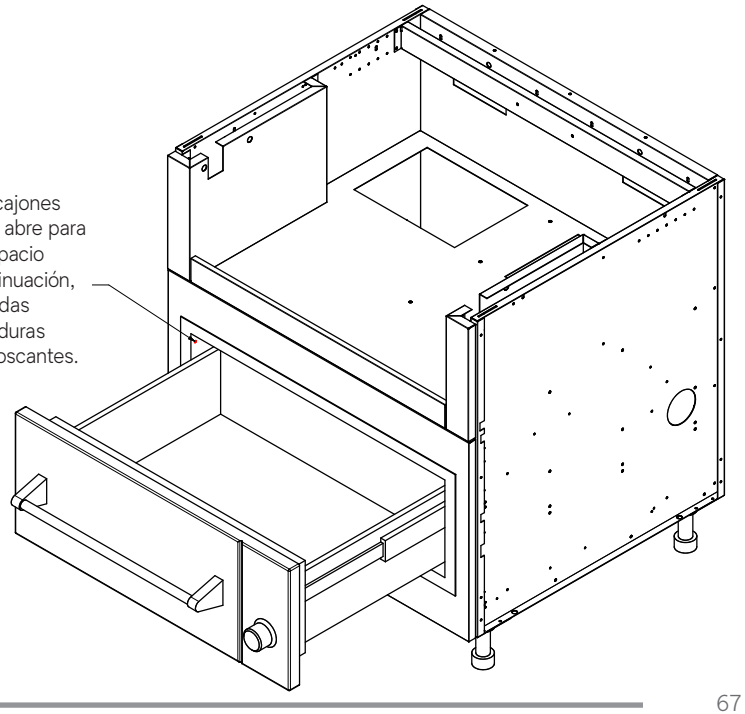

MONTAJE E INSTALACIÓN: Instalación De Gabinetes/Unión De Gabinetes

1. Coloque los gabinetes en la posición final. Use el gabinete que estaría en el terreno más alto para establecer la altura primero, manteniendo la altura mínima de 4.5 “para la patada del pie.

   NOTA: Coloque primero el gabinete de la parrilla en la superficie nivelada, ya que es el más difícil de mover.

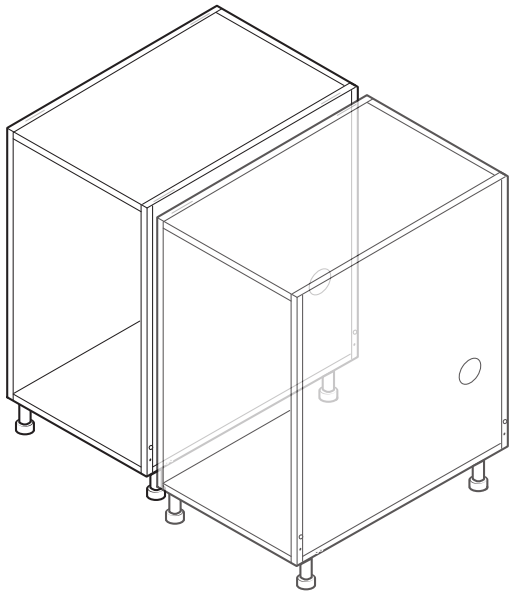

2. Instale parcialmente los tornillos # 10 en los orificios de fácil alineación (2° desde abajo en la brida delantera y trasera) en el lado derecho del gabinete. No apriete.

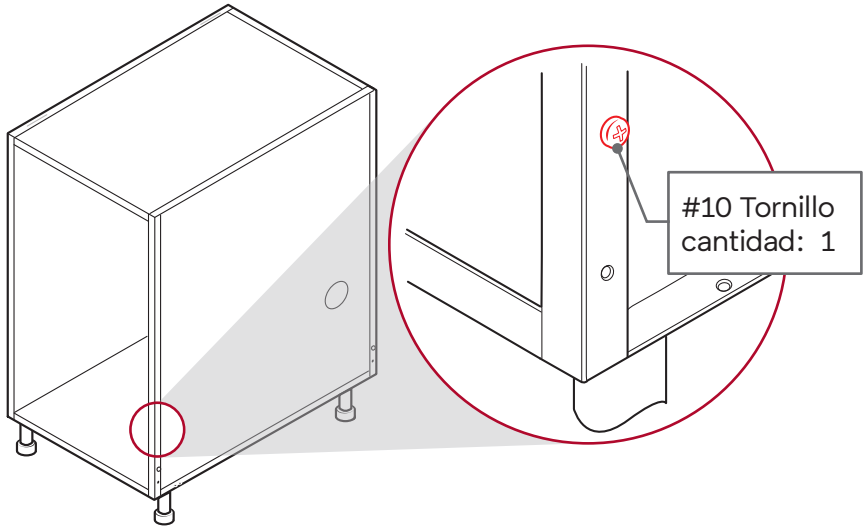

Ver Video: Fijación De Armarios

(Haga clic en el enlace o escanee el código)

MONTAJE E INSTALACIÓN: Instalación De Gabinetes/Unión De Gabinetes

3. Incline y levante cualquiera de los gabinetes sobre las cabezas de los tornillos a través del orificio “Dog Bone”.

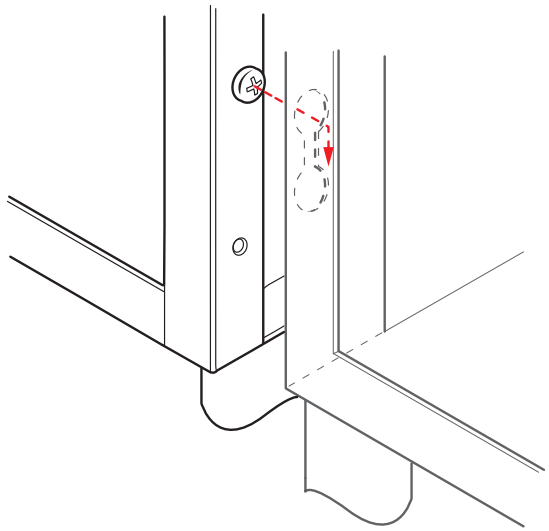

4. Nivele los gabinetes juntos en todas las direcciones. Todos los armarios deben estar nivelados, a plomo y cuadrados.

5. Apriete los dos (2) tornillos del paso 2 a través de los orificios de acceso (dentro del gabinete)

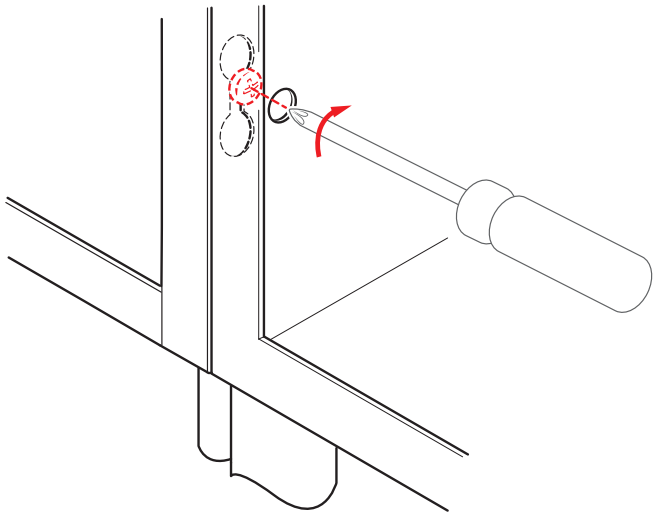

MONTAJE E INSTALACIÓN: Instalación De Gabinetes/Unión De Gabinetes

6. PColoque el conector del soporte superior entre las placas superiores de los gabinetes. Utilice un mazo suave o una herramienta similar para asegurarse de que el conector del soporte superior esté completamente asentado.

7. Los gabinetes ahora deben estar firmemente sujetos.

8. Se supone que los conectores del gabinete deben usarse durante la instalación. Si hay un tornillo central superior, ese tornillo debe quitarse para implementarlo.

   NOTA: Si los gabinetes están instalados en un formato de isla donde se puede acceder a la parte posterior, puede apretar el tornillo de alineación trasero en la brida trasera. Si se instala contra una pared o si la parte posterior es inaccesible, no es necesario el ajuste trasero.

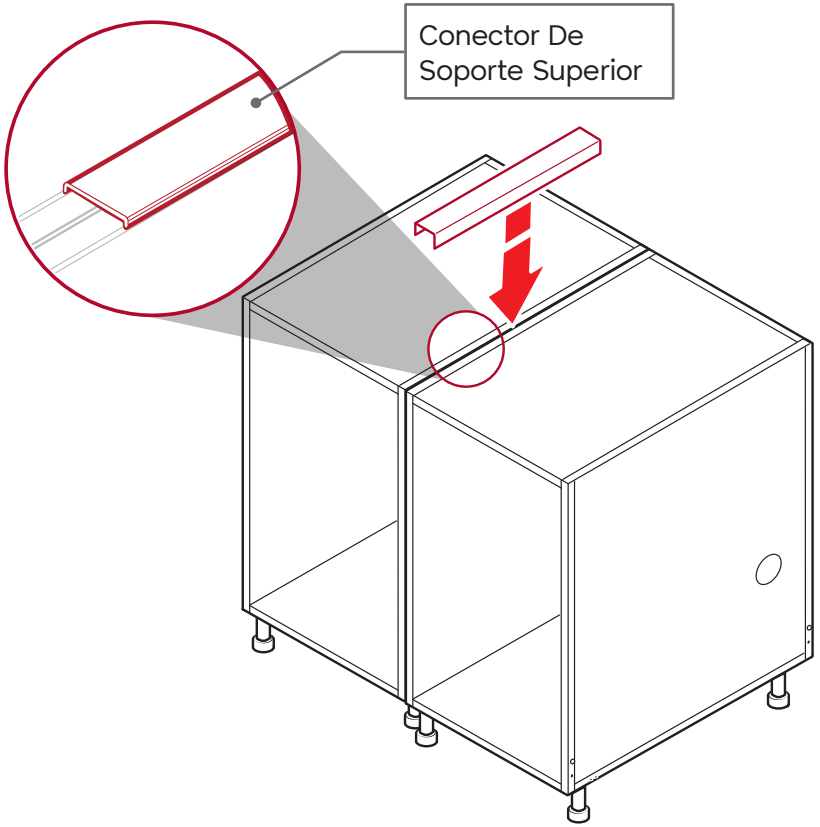

MONTAJE E INSTALACIÓN: Rellenos rectos

Los rellenos frontales se ofrecen en tamaños estándar de 1” a 6+”. También son Disponible en tamaños personalizados (con cargo de ingeniería). La designación de un relleno frontal es OFLFxx, donde xx es el ancho del relleno. La llenadora frontal El diseño incorpora una pequeña “curva Joggle” para proporcionar una revelación adecuada en ambos lados adyacentes a los gabinetes o la pared. Los rellenos traseros tienen curvas rectas y no proporcionan una revelación. La designación de un relleno trasero es OFLxx, donde xx es el ancho del relleno.

NOTA: Los rellenos frontales están diseñados para extenderse hasta la cara del gabinete puerta.

1. Instale parcialmente tres (3) tornillos #10 en los orificios de accesorios en la brida delantera de los gabinetes para los rellenos frontales y en el costado de los paneles traseros para los rellenos traseros. No apriete.

2. Alinee el relleno frontal con la cara de la puerta y deslice los orificios de las cerraduras en el relleno sobre los tornillos instalados anteriormente (Método de alineación de ojo de cerradura) del paso 1.

3. Alinee el relleno trasero con el panel trasero e instálelo de la misma manera que el relleno frontal.

4. Apriete los tornillos.

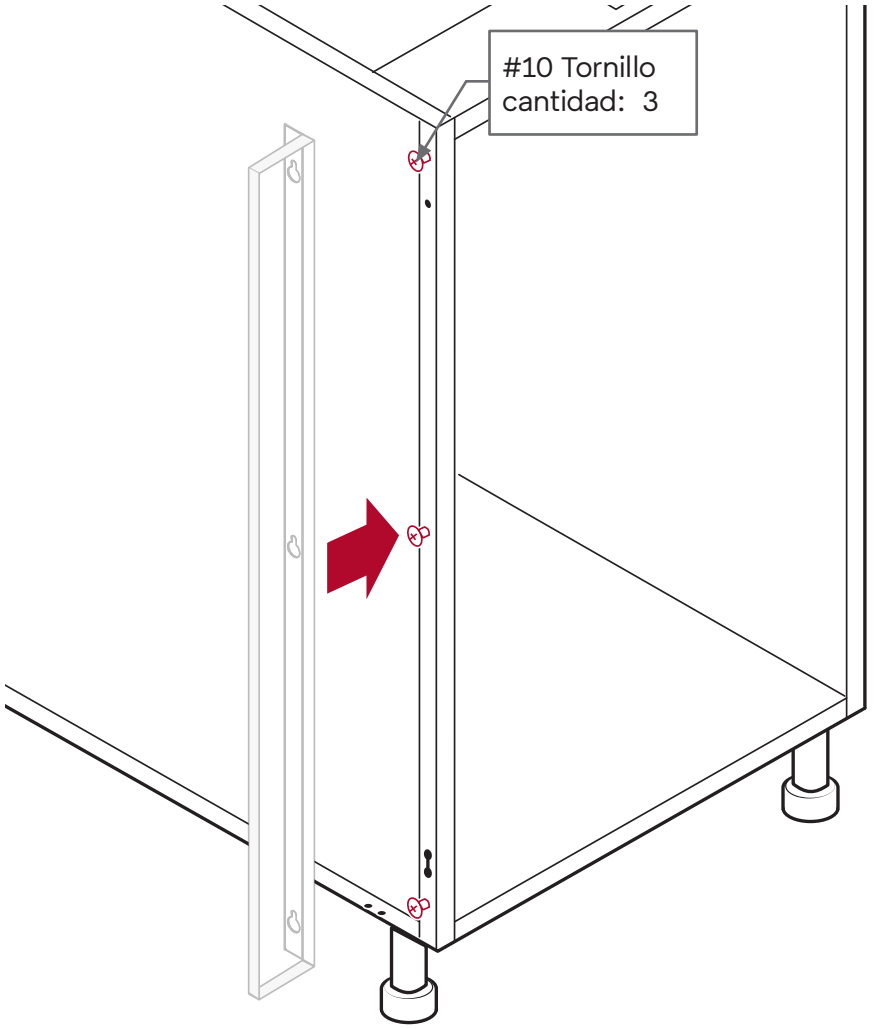

MONTAJE E INSTALACIÓN: Rellenos De Esquinas y Piezas Vacías (OAF/OAR)

Los rellenos de esquinas y piezas vacías se ofrecen de forma estándar en 90 grados (OAF90 para delantero, OAR90 para la parte trasera) y 45 grados (OAF45, OAR45) con 4” a cada lado del ángulo. Los tamaños personalizados están disponibles (con un recargo de ingeniería). Los rellenos de las esquinas delanteras se instalan de la misma manera que los rellenos rectos utilizando el método de alineación de ojo de cerradura. Los rellenos de esquinas traseras (OARxx) incluyen un poste de soporte con pata ajustable y dos (2) paneles para llenar un vacío en la esquina donde se requiere soporte en la encimera. Para rellenos de esquinas traseras:

1. Instale parcialmente tres (3) tornillos #10 en los orificios a cada lado del poste en ángulo. No apriete.

2. Instale tres (3) tornillos # 10 en los orificios de accesorios en la brida trasera de los gabinetes o, si usa paneles traseros, en los 3 orificios en el costado de los paneles traseros instalados en los gabinetes adyacentes. No apriete.

3. Instale los paneles utilizando el método de alineación de ojo de cerradura descrito anterior.

4. Apriete todos los tornillos.

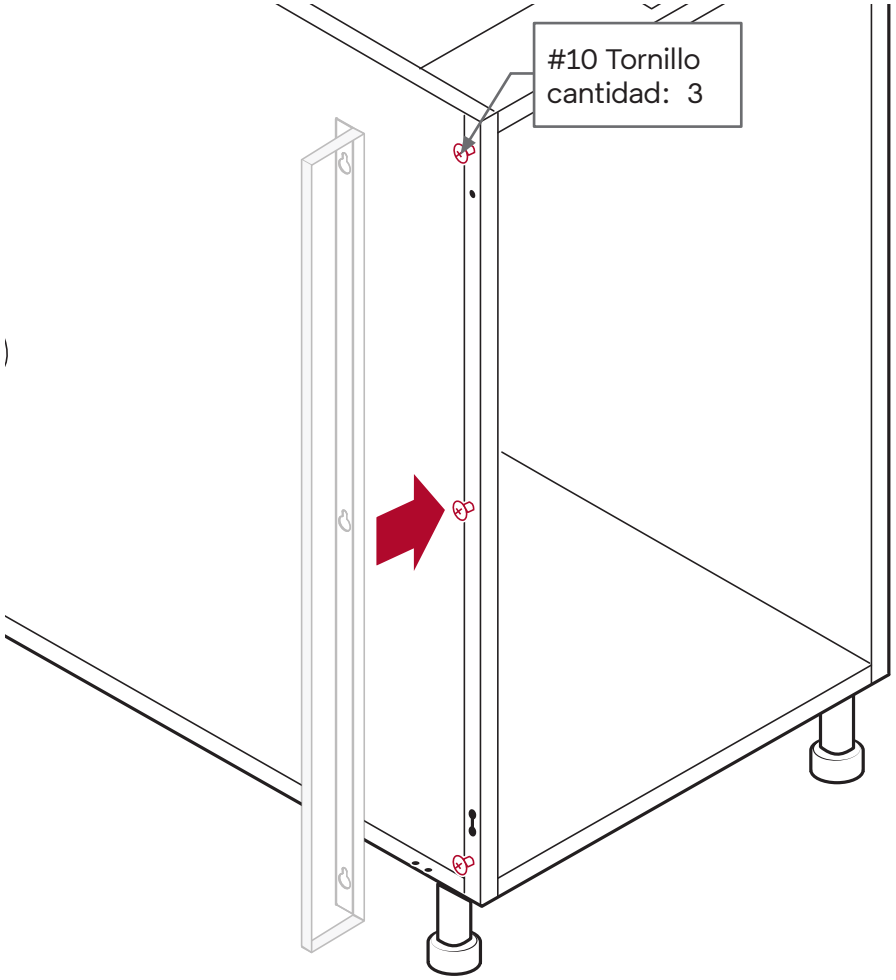

Ver Video: Rellenos Delanteros/Traseros

(Haga clic en el enlace o escanee el código)

MONTAJE E INSTALACIÓN: Rellenos De Esquinas y Piezas Vacías (OAF/OAR)

OAR90 o OAR45 columna de soporte trasera con paneles traseros.



1. Instale parcialmente tres (3) tornillos # 10 en los orificios a cada lado de la columna de soporte trasera. No apriete.

2. Instale los paneles utilizando el método de alineación de ojo de cerradura descrito anteriormente.

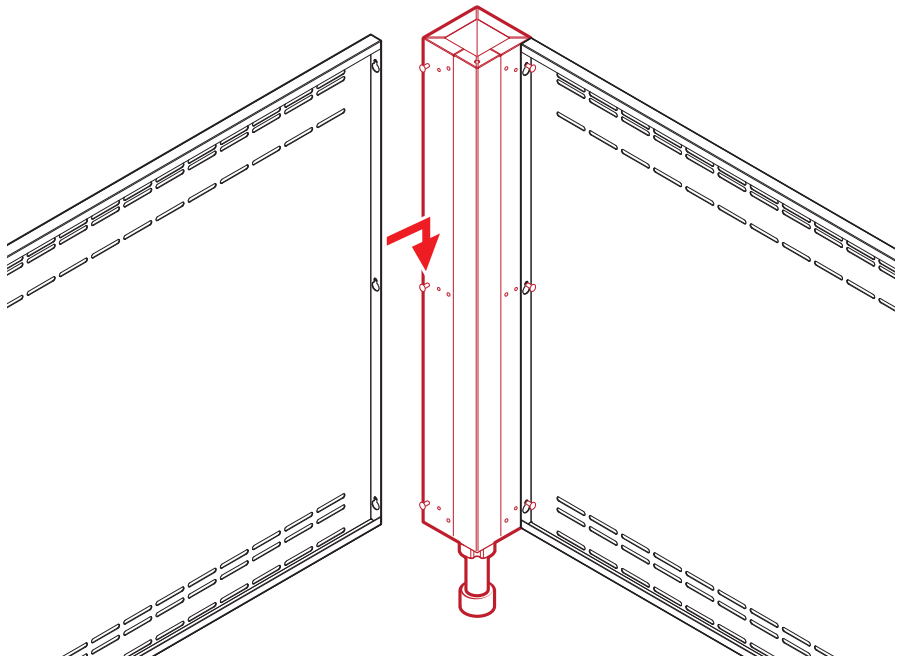

3. Nivele en todas las direcciones para garantizar que las piezas estén niveladas, a plomo y cuadrado. Apriete todos los tornillos.

MONTAJE E INSTALACIÓN: Divisor de Electrodomésticos para Exterior (OAD)

Columna trasera de soporte para cubierta OAD.

PRECAUCIÓN: No mueva los gabinetes después de que los paneles estén fijados; esto puede causar daños a los gabinetes y/o accesorios.

1. Preinstale los tornillos #10 en las ranuras tipo ojo de cerradura, dejando suficiente holgura para permitir el encaje del panel.

2. Cuelgue el/los panel(es) trasero(s) colocándolos sobre los tornillos previamente instalados mediante las ranuras tipo ojo de cerradura.

3. Alinee todos los gabinetes, paneles OAD y soportes superiores en sus posiciones finales de instalación antes de asegurar cualquier sujetador adicional.

4. Asegure la instalación fijando los tornillos #10 restantes una vez que todo esté correctamente alineado.

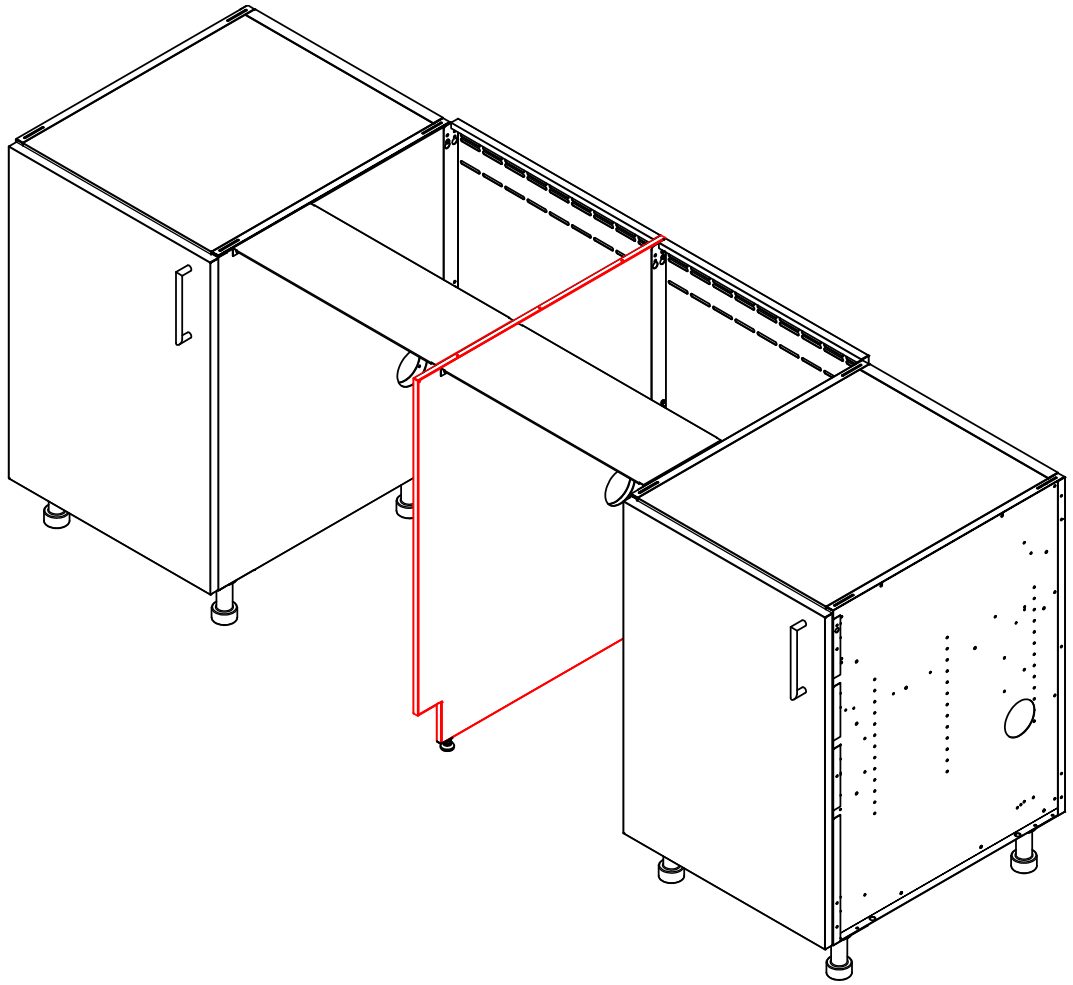

MONTAJE E INSTALACIÓN: Espaciadores De Refrigerador

Al construir una isla independiente con paneles traseros, necesita espaciadores de refrigerador del tamaño apropiado para que coincida con el ancho del refrigerador (ORS15, ORS24, ORS27). Estos se atornillan a los paneles traseros de los armarios adyacentes mediante el método de alineación de ojo de cerradura. El espaciador actúa como el panel trasero detrás del refrigerador.

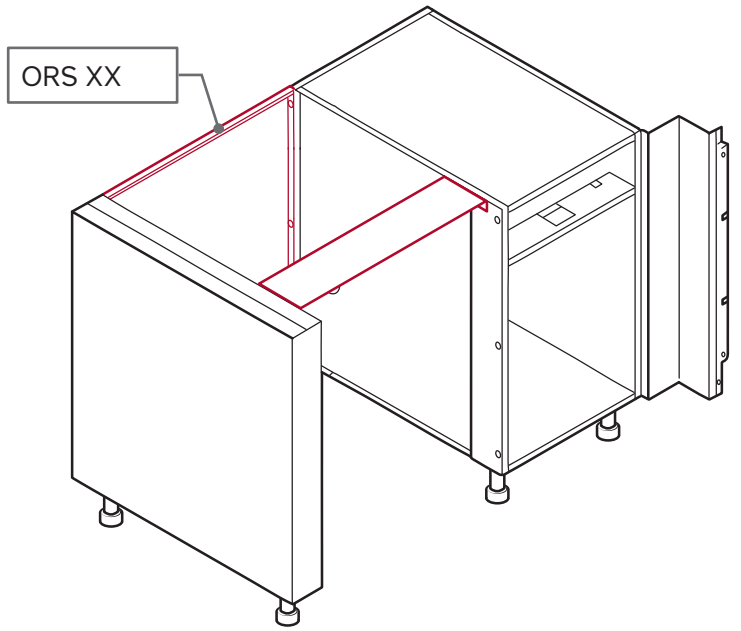

1. Al instalar dos aparatos de refrigeración (por ejemplo, refrigerador y máquina de hielo o congelador o dispensador de cerveza) uno al lado del otro en una instalación de isla independiente, se recomienda que se instale un miembro de soporte entre los electrodomésticos. El miembro de soporte apuntalará la encimera y proporcionará una mejor apariencia visual. Para este propósito se diseña una columna de caja (OBX - 2.875" o 3.875" de ancho y tiene dos patas niveladoras) de la profundidad adecuada para que coincida con los gabinetes. Se instala entre los dos espaciadores del refrigerador en la parte posterior utilizando el método de alineación de ojo de cerradura y crea dos espacios para los electrodomésticos.

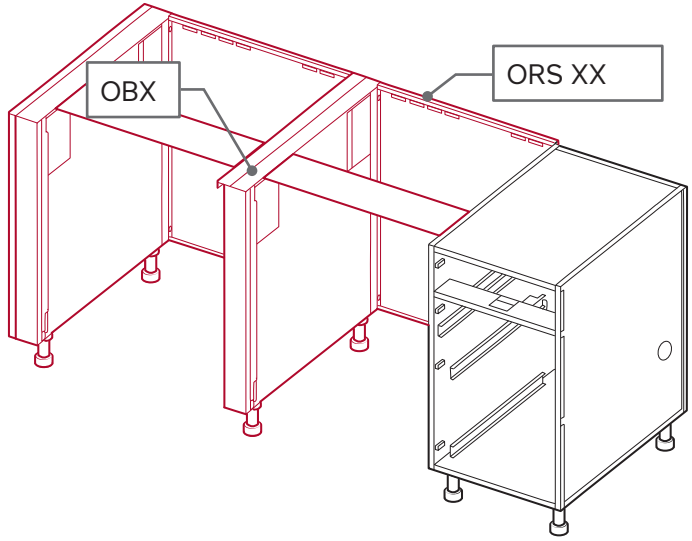

2. Al instalar refrigeradores contra una pared, en un marco o recinto hecho de piedra, ladrillo estucado, etc., se recomienda que los espaciadores de refrigerador (ORS) se utilicen para "definir" el espacio del refrigerador con mayor precisión en lugar de instalar gabinetes adyacentes y dejar un "vacío". Lo mismo ocurre con las columnas de caja (OBX), donde se instalan dos dispositivos de refrigeración uno al lado del otro en un entorno.

MONTAJE E INSTALACIÓN: Espaciadores De Refrigerador

3. Además del espaciador del refrigerador, al instalar un refrigerador al final de un gabinete con un panel lateral de acero inoxidable y / o paneles traseros, necesitará un panel final del refrigerador (ORP - 2.875” o 3.875” de ancho con dos patas niveladoras) de la profundidad adecuada.

NOTA: La diferencia entre el ORP y el OBX es que el ORP está completamente terminado en un lado con orificios de acceso en el otro lado, mientras que el OBX está terminado en la parte delantera y trasera con orificios de acceso en ambos lados. El método de alineación de ojo de cerradura se utiliza para atornillar el ORP al espaciador del refrigerador (ORS) y el espaciador al gabinete adyacente.

4. Si el refrigerador se va a instalar en un lado de una esquina, se debe usar un OAF (relleno de ángulo frontal) con un soporte OBX columna. En este caso, el OAF se montará delante del OBX alineando los orificios de los tornillos en la parte delantera del OBX con los orificios en el OAF pero en la parte posterior del OAF.

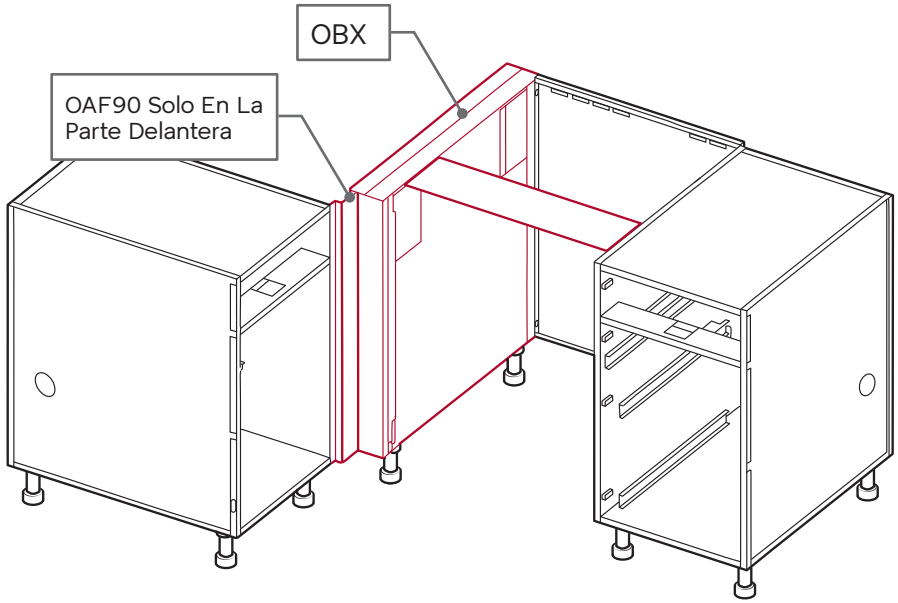

****Instalación Opcional De Remaches Para ORS. Los remaches pop suministrados en las bolsas de hardware ORS se pueden usar en lugar de los tornillos, lo que permite flexibilidad de instalación donde las holguras son estrechas**.

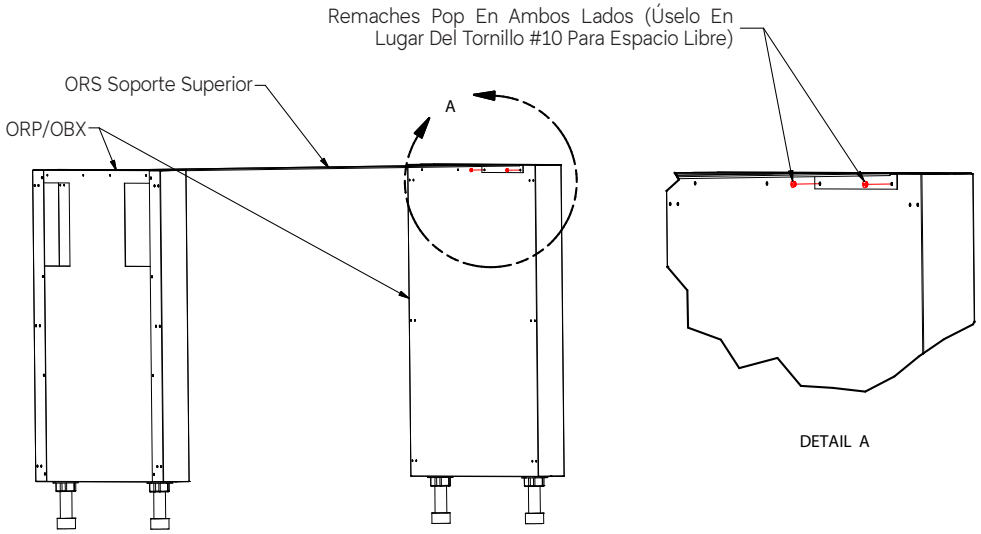

Ver video: Espaciadores De Refrigerador

(Haga clic en el enlace o escanee el código)

MONTAJE E INSTALACIÓN: ORP/OBX Copas De Pierna

1. Esta imagen muestra las copas de las patas de ORP delanteras y traseras instaladas correctamente. Las copas de las patas están desplazadas por un orificio para tornillos para garantizar que la cara de la columna frontal se alinee con los frentes del gabinete. Las patas ORP/OBX siempre deben alinearse con los gabinetes adyacentes.

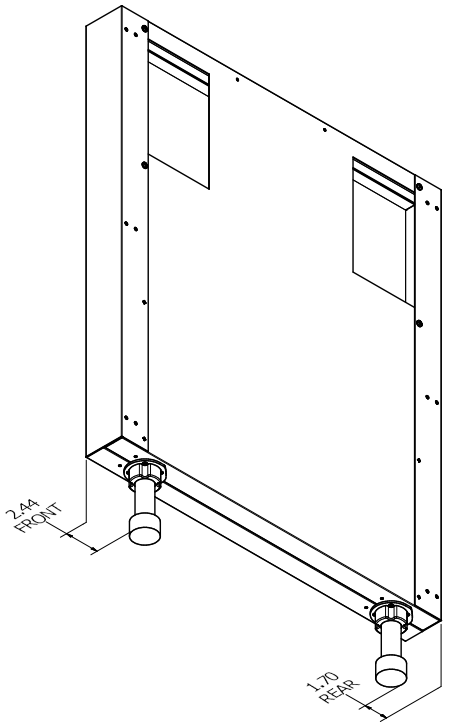

2. Si es necesario invertir un ORP/OBX durante la instalación, retire los cuatro tornillos # 10 que montan cada copa de pierna. Vuelva a instalar las cuatro copas de las patas de acuerdo con las ubicaciones de los orificios de montaje que se muestran en rojo en la imagen.

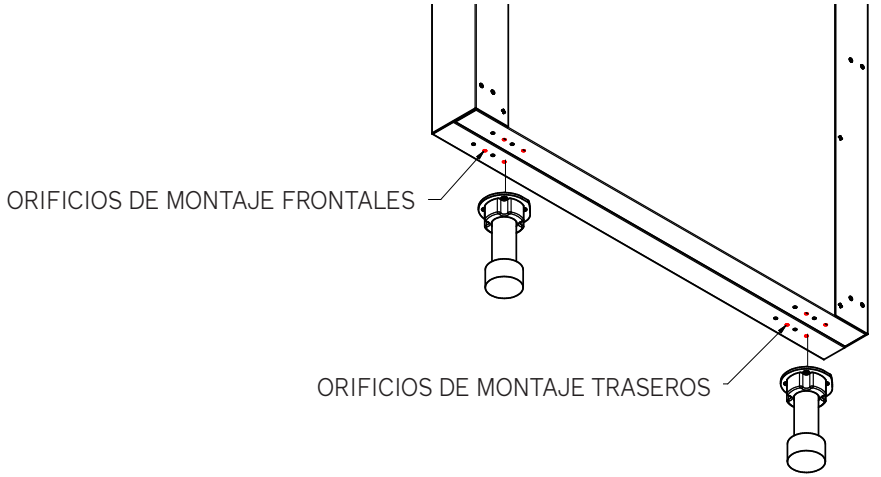

MONTAJE E INSTALACIÓN: ORP/OBX Copas De Pierna

3. Esta imagen muestra las patas de las patas instaladas con las medidas. Verifique que la parte delantera de cada columna tenga la copa de la pata delantera desplazada por un orificio para tornillos durante la instalación.

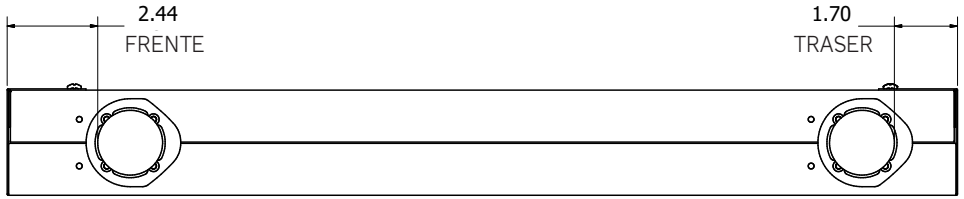

MONTAJE E INSTALACIÓN: Patada De Pie

Una puntera de aluminio anodizado negro de 3 mm con un interior de plástico se vende en longitudes de 7’ (84”) a 4.375” de alto.

1. Corte la patada del pie a la longitud adecuada para su recorrido por el gabinete con una sierra con hoja adecuada para cortar aluminio anodizado. Coloque la patada del pie en su posición frente a los gabinetes.

2. Taladre un orificio piloto de 1/8" aproximadamente 1/2" por debajo de la parte superior de la patada del pie.

3. Atornille el tornillo # 8 (incluido) en el receptor de la pata.

4. Repita para todas las patadas con los dedos de los pies.

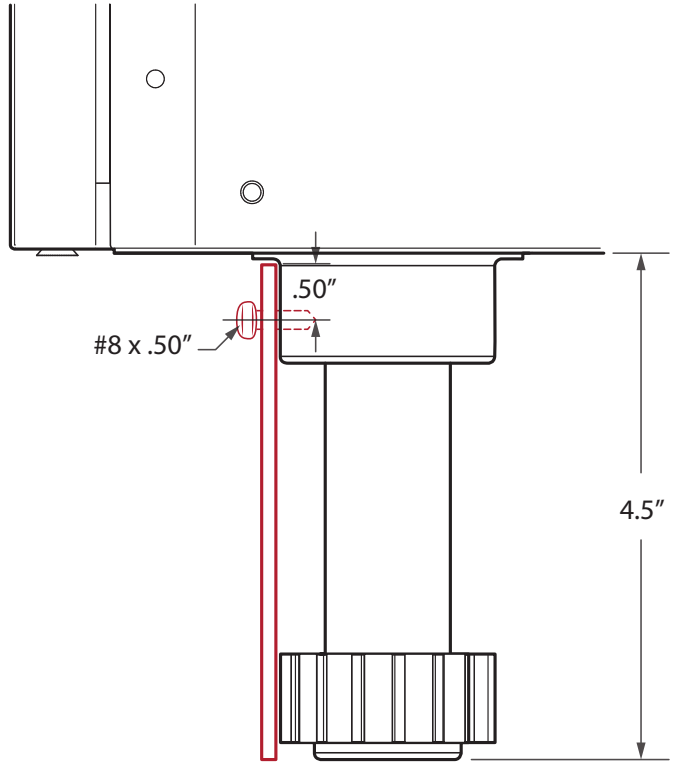

Ver Video: Instalar Patada De Pie

(Haga clic en el enlace o escanee el código)

MONTAJE E INSTALACIÓN: Empalme De Patada De Pie

El empalme de patada de pie se utiliza para unir dos (2) piezas de material de patada de pie en una carrera.

1. Corte la patada de pie a la longitud adecuada para su recorrido por el gabinete con una sierra con una hoja adecuada para cortar aluminio anodizado. Coloque la patada de pie en su posición frente al gabinete(s).

2. Inserte un lado de la patada de pie en el empalme de la patada de pie con las lengüetas de empalme en el interior.

3. Doble las lengüetas para asegurarlas en su lugar.

4. Repita para el otro lado.

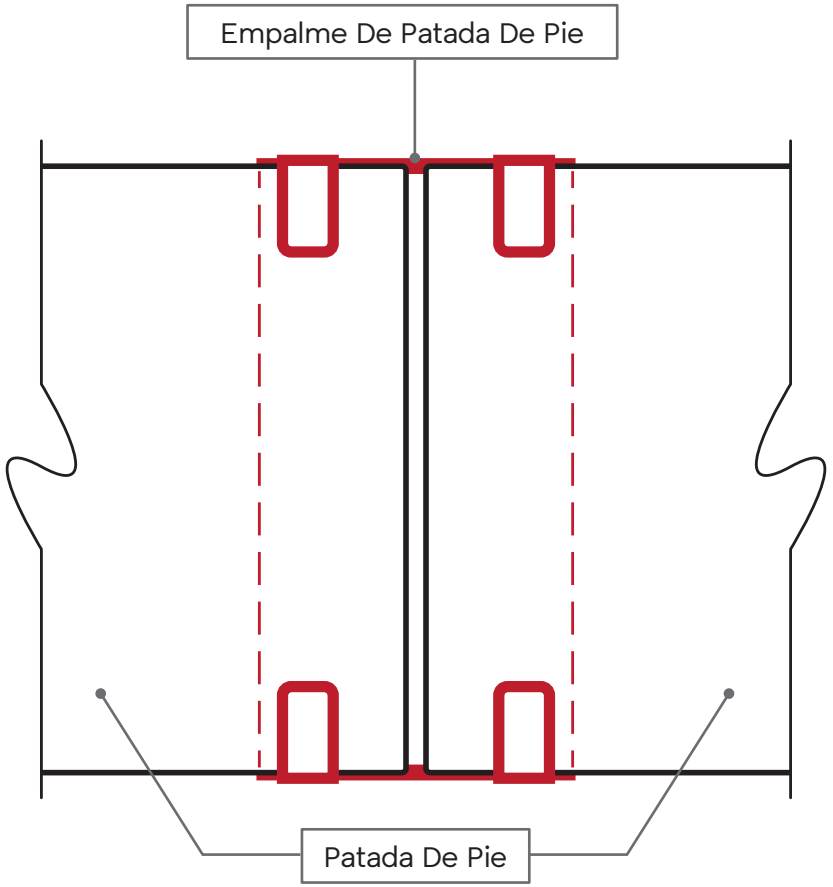

MONTAJE E INSTALACIÓN: Empalme De Patada De Pie

El empalme de esquina Toe Kick está disponible en versiones de ángulo de 90° y 45°.

1. Corte la patada de pie a la longitud adecuada para su recorrido por el gabinete con una sierra con una hoja adecuada para cortar aluminio anodizado. Coloque la patada de pie en su posición frente al(os) gabinete(s).

2. Inserte un lado de la patada del pie en el empalme de la patada del pie con las lengüetas de empalme en el interior.

3. Doble las lengüetas para asegurarlas en su lugar.

4. Repita para el otro lado.

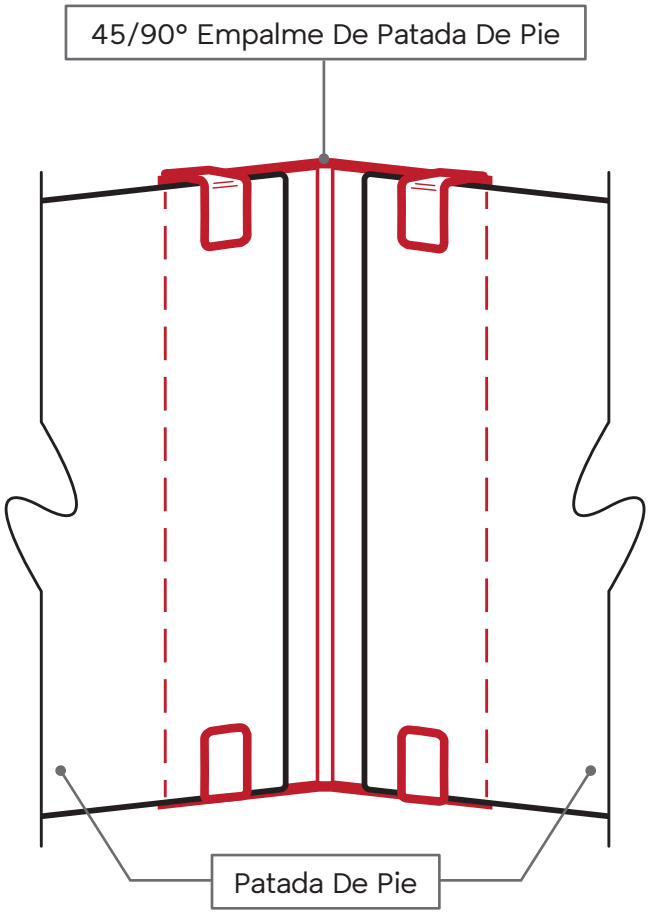

MONTAJE E INSTALACIÓN: Conjunto De Pata De Acero Inoxidable/Pata ADA

Las patas SS y las patas SS ADA se empaquetan en cajas dentro del gabinete designado.

1. Los gabinetes incluyen soportes de pie unidos a la parte inferior con #10 tornillos.

2. Retire los tornillos # 10, mientras deja el soporte de pie en su lugar.

3. Coloque la pata de acero inoxidable en la parte superior del soporte del pie mientras alinea los orificios y vuelva a instalar los tornillos #10.

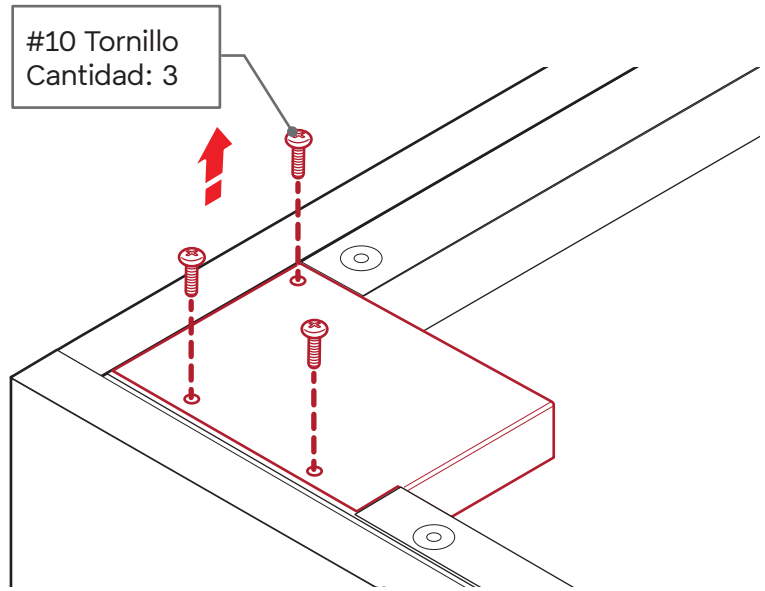

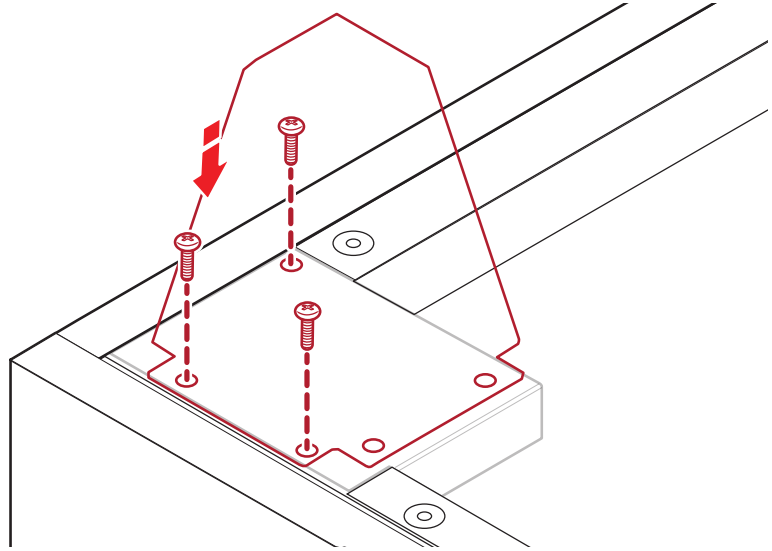

MONTAJE E INSTALACIÓN: SSLEG-ADJUSTABLE

1. Retire las placas simples, las placas dobles, las patas de acero inoxidable y los tornillos no. 10 de la caja de patas de acero inoxidable.

2. Coloque todos los gabinetes sobre sus partes superiores en el orden indicado en el plano.

3. Instale todas las placas simples en cada soporte de patas del gabinete según lo indicado por SSLEG-ADJUSTABLE SINGLE en el plano.

   Nota: Las patas simples siempre se colocarán en el lado izquierdo del gabinete al inicio de la línea, y en el lado derecho al final de la línea. Si un gabinete tiene más de 33" de ancho, habrá entre 6 y 8 patas, dependiendo del ancho total del gabinete. Las patas ubicadas en el centro del gabinete llevarán una pata simple.

4. Instale todas las placas dobles en cada soporte de patas del gabinete según lo indicado por SSLEG-ADJUSTABLE DOUBLE en el plano.

   Nota: Las placas dobles siempre se instalarán en el lado derecho del gabinete, excepto en el último gabinete de la línea. El siguiente gabinete no necesitará una pata, ya que el soporte de pata doble con su pata se fijará al lado izquierdo de ese gabinete.

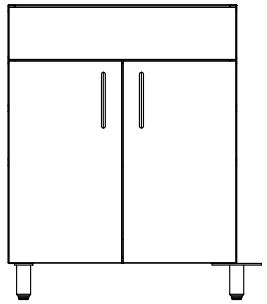

Start

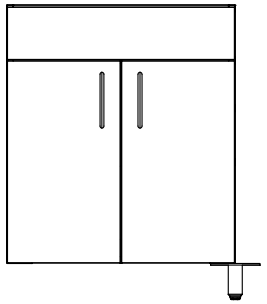

Middle

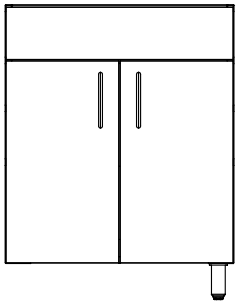

End

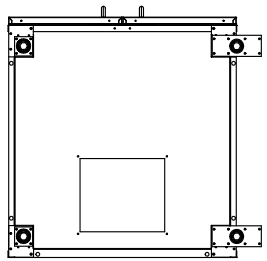

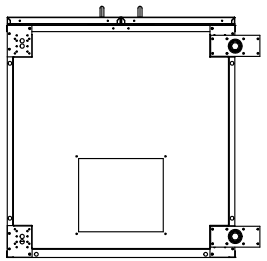

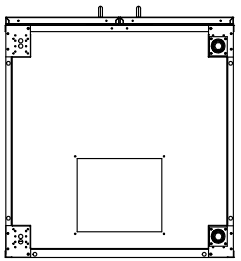

MONTAJE E INSTALACIÓN: SSLEG-ADJUSTABLE

5. Atornille todas las patas de acero inoxidable a las placas.

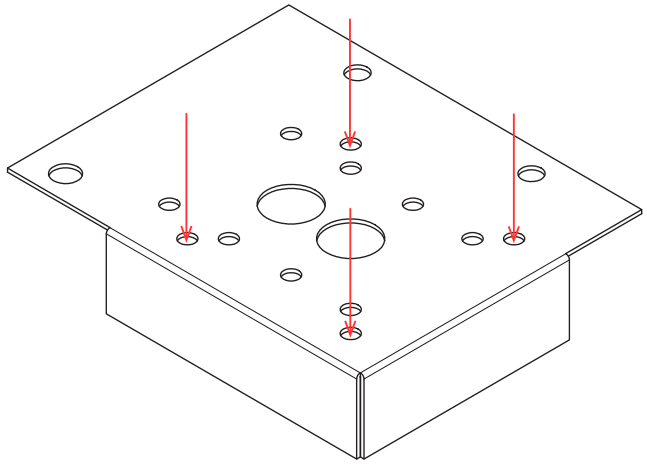

6. Preajuste todas las patas a una altura aproximada de 4.25 pulgadas.

7. Lleve el primer gabinete a una posición vertical.

8. Carefully bring the next cabinet into an upright position and lift to position the cabinet over the double leg plate.

9. Lleve con cuidado el siguiente gabinete a una posición vertical y levántelo para colocarlo sobre la placa de pata doble.

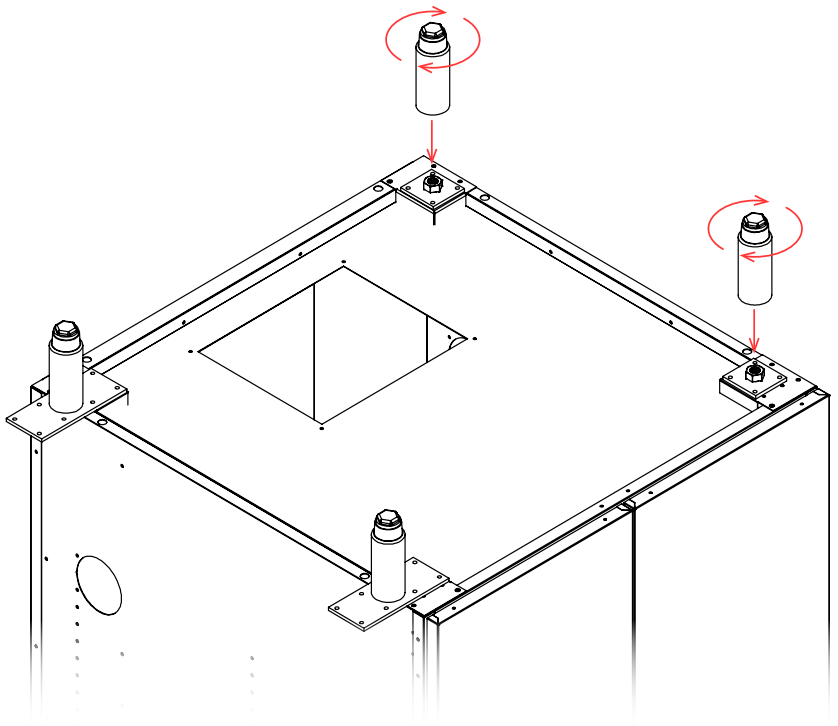

10. Trabajando de izquierda a derecha, continúe hasta que todos los gabinetes estén unidos mediante una placa de pata doble.

11. Ajuste manualmente la altura de cada pata. Use la herramienta SSLEG para ajustar las patas que no sean accesibles (por ejemplo, en la parte trasera).

Nota: Los gabinetes deben estar nivelados, plomados y cuadrados para una instalación adecuada.

MONTAJE E INSTALACIÓN: Ajuste De La Puerta Del Armario

Ajuste las puertas de los gabinetes después de que se completen todos los electrodomésticos, la encimera y otros trabajos de acabado.

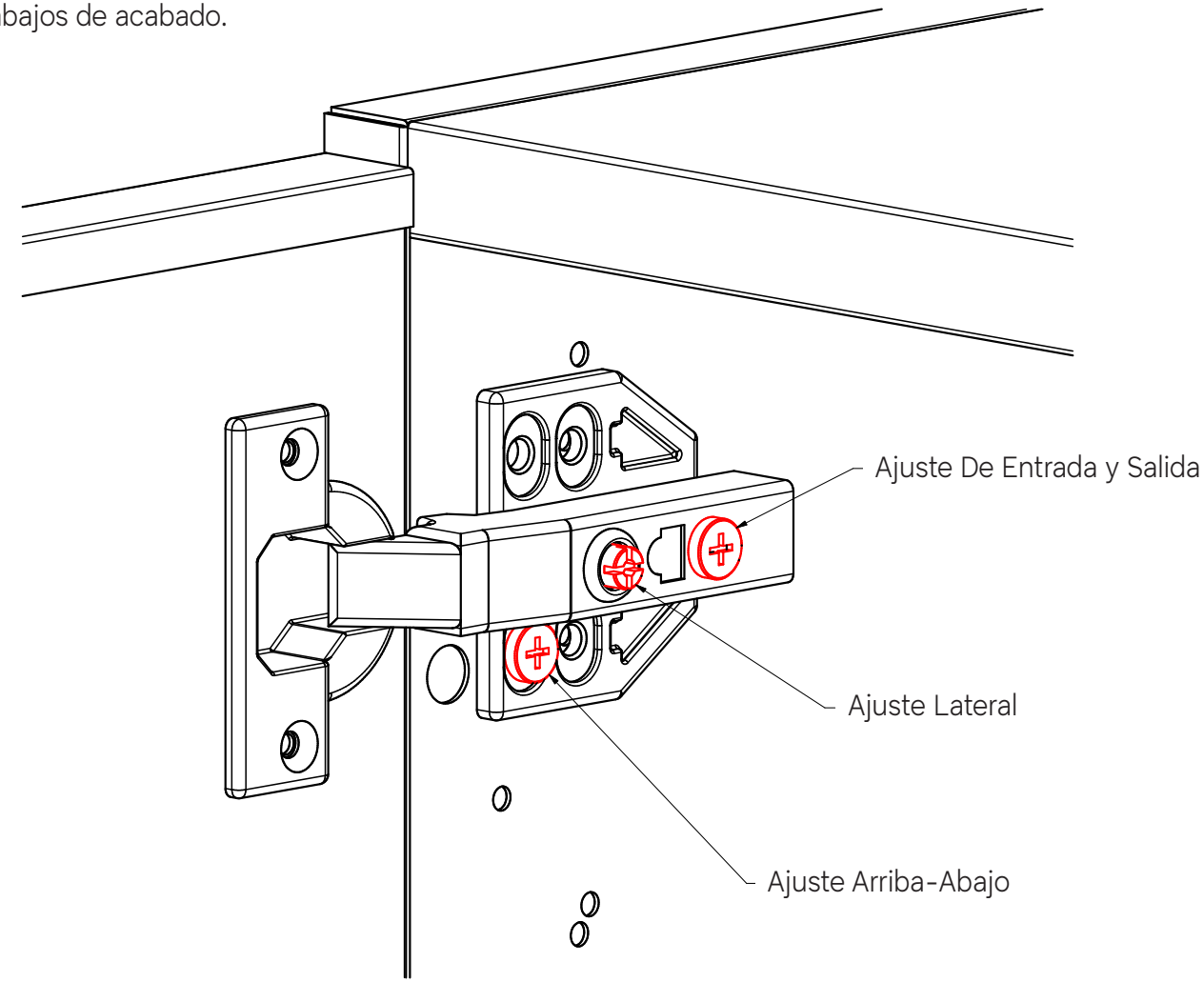

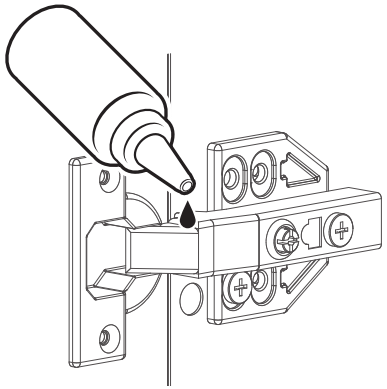

¡Importante!

El frasco de 1 oz. de lubricante impermeable Boeshield T-9 incluido está diseñado únicamente para la lubricación de piezas metálicas móviles, como bisagras y guías laterales. Se recomienda continuar con el mantenimiento regular de estas piezas utilizando este producto u otro lubricante adecuado.

No debe utilizarse para limpieza, ya que podría causar manchas o decoloración en el acabado con recubrimiento en polvo.

Si el producto entra en contacto accidentalmente con el recubrimiento en polvo, limpie de inmediato con un agente de limpieza suave y un paño no abrasivo, luego enjuague con agua limpia.

Ver Video: Ajuste De La Puerta Del Gabinete

(Haga clic en el enlace o escanee el código)

MONTAJE E INSTALACIÓN: Reinstalación De Cajones

1. Vuelva a instalar los cajones tirando de las correderas y colocando el cajón encima de las correderas.

2. Sostenga una de las correderas en la parte posterior y empuje el cajón para que se bloquee en su lugar.

3. Repita con el otro lado. Pruebe el cajón para ver si funciona correctamente con la función de apertura/cierre.

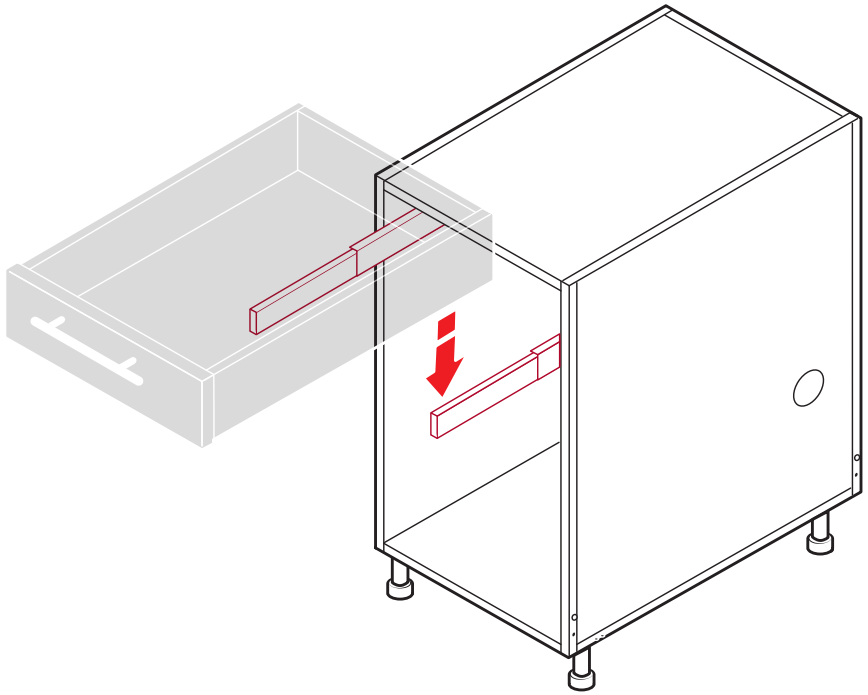

MONTAJE E INSTALACIÓN: Ajuste Del Cajón

Una vez que los gabinetes estén correctamente nivelados e instalados, no debería ser necesario ajustar el cajón. En caso de que el cajón necesite ajuste, ubique la(s) palanca(s) de ajuste adecuada(s) en la parte inferior del cajón.

1. Abra el cajón por completo.

2. Ruedecilla: ajusta la posición del cajón de izquierda a derecha.

3. Deslizador: ajusta la posición del cajón hacia arriba y hacia abajo.

4. Cierre el cajón y verifique el ajuste. Repita según sea necesario.

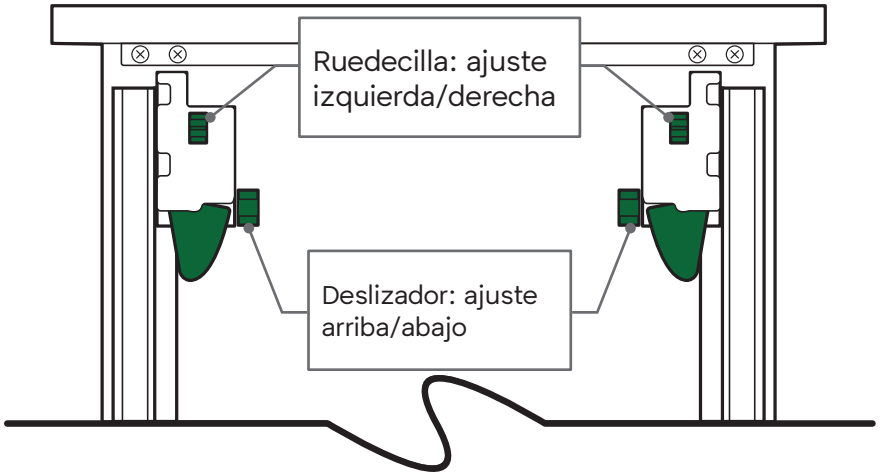

MONTAJE E INSTALACIÓN: Sistema PPS

El sistema de postes y paneles (PPS) se envía plano y requiere montaje.

1. Trabajando desde un gabinete base de parrilla / electrodoméstico estándar o un panel final, fije (4) tornillos # 10 al gabinete base. No apriete.

2. Coloque los paneles espaciadores delantero y trasero. Apriete los tornillos.

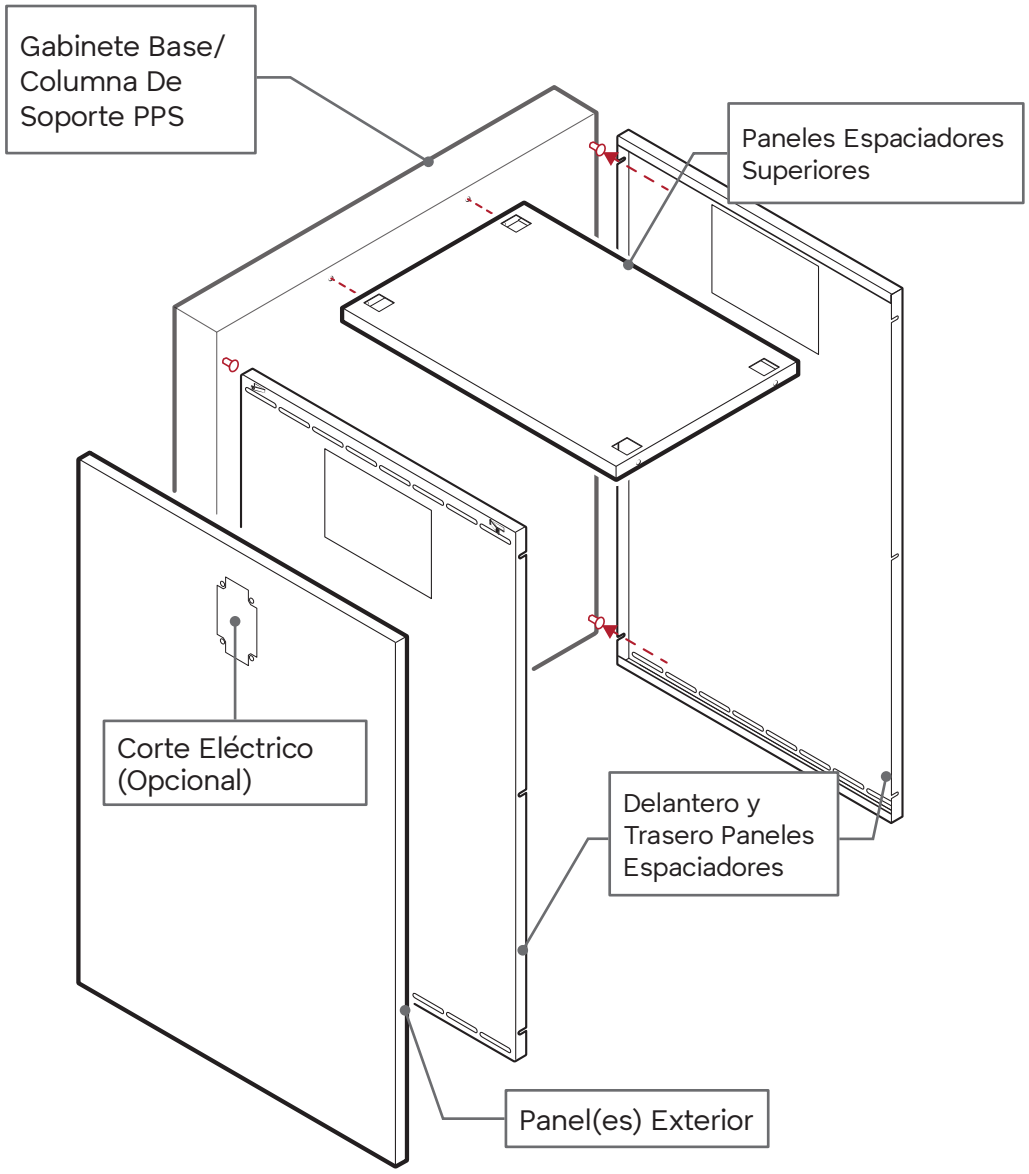

Ver Vídeo: Instalar PPS

(Haga clic en el enlace o escanee el código)

MONTAJE E INSTALACIÓN: Paneles Exteriores De PPS

Los paneles exteriores* para los gabinetes bajos de PPS se mantienen en su lugar mediante lengüetas de 1/4” en la parte superior e inferior.

*Nota: Se requieren paneles exteriores, pero se piden por separado para adaptarse a las posibles diferencias de ancho entre los paneles espaciadores delanteros / traseros.

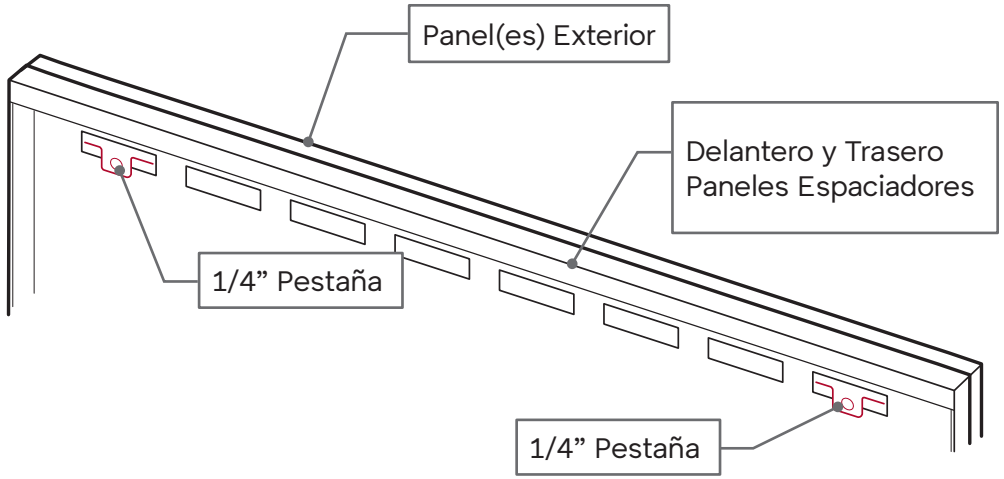

1. Doble las (4) pestañas de los paneles exteriores.

2. Fije los soportes de montaje del panel superior (cuando sea necesario) con (2) tornillos #10. Apriete los tornillos.

3. Fije el panel espaciador superior a los soportes de montaje del panel superior con (2) tornillos #10. Apriete los tornillos.

4. OPCIONAL: En áreas de viento fuerte, use las (2) pestañas adicionales, ubicadas en la parte superior de los paneles espaciadores delantero y trasero para asegurar los paneles exteriores.

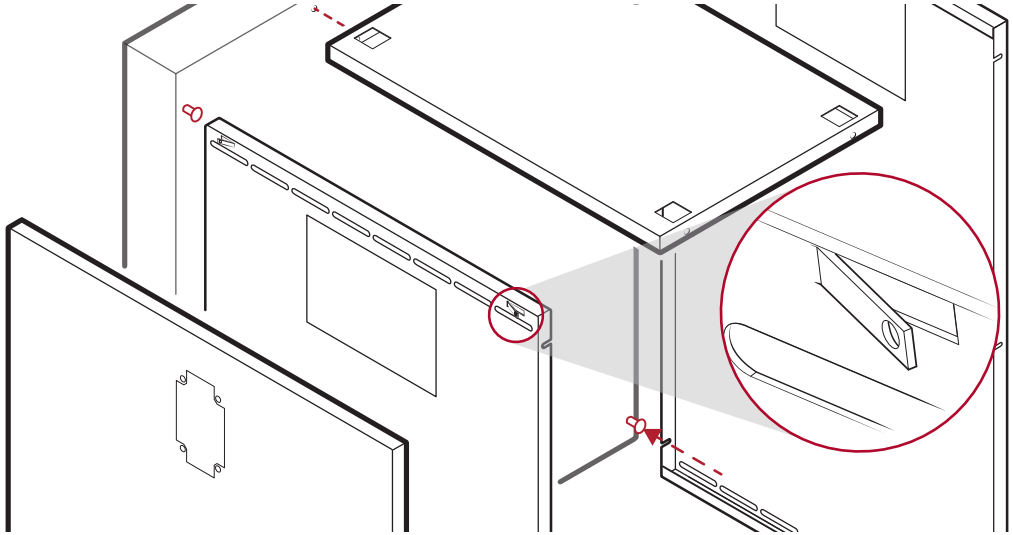

MONTAJE E INSTALACIÓN: Paneles Traseros Iguales

Los paneles traseros iguales para gabinetes base tradicionales se mantienen en su lugar mediante lengüetas de 1/4” en la parte superior e inferior. Si bien es seguro, recomendamos usar el tubo de plástico (incluido con los accesorios) en el espacio entre la parte superior de los paneles y la parte inferior de la encimera. Esto agregará un nivel adicional de estabilidad a los paneles.

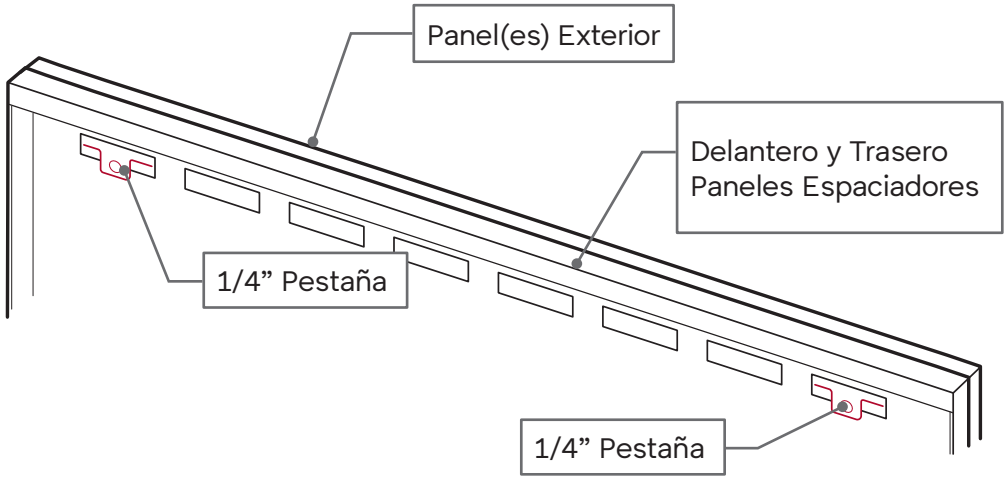

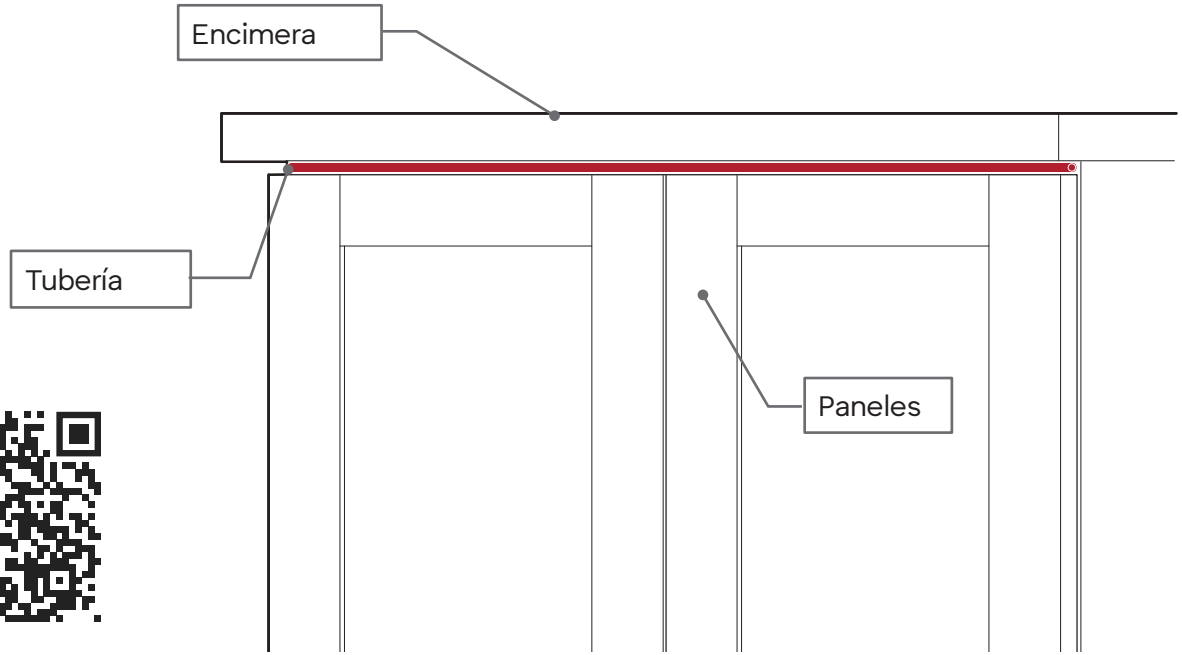

Ver Video: Instalar El Panel Trasero

(Haga clic en el enlace o escanee el código)

MONTAJE E INSTALACIÓN: Paneles Laterales y Traseros

Los paneles lateral (OSP) y trasero (OBP) se instalan de la misma manera.

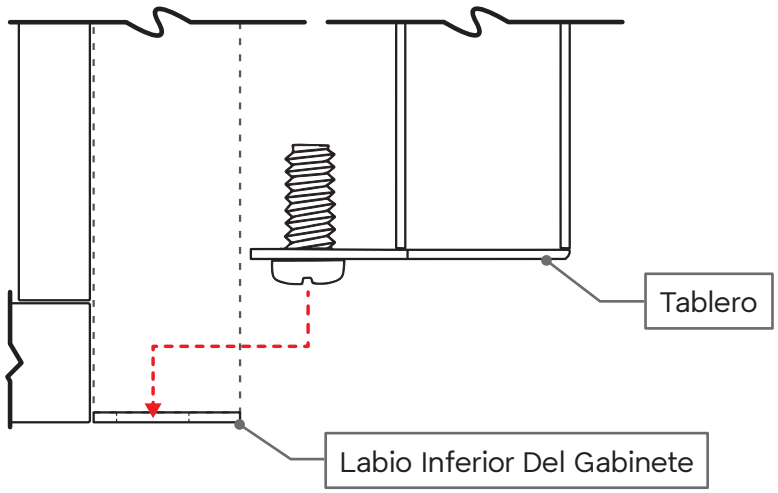

1. Coloque el panel en el borde inferior del gabinete. Los tornillos en la parte inferior del panel son solo para alineación y se asentarán en los orificios grandes ubicados en el labio..

2. Después de insertar el panel en el borde inferior del gabinete, gire el panel en su lugar.

3. Instale los dos (2) tornillos #10 desde el interior del gabinete en el panel y tighen para asegurar.

   Nota: El panel se asentará debajo del borde superior del gabinete y se puede quitar fácilmente, si es necesario.

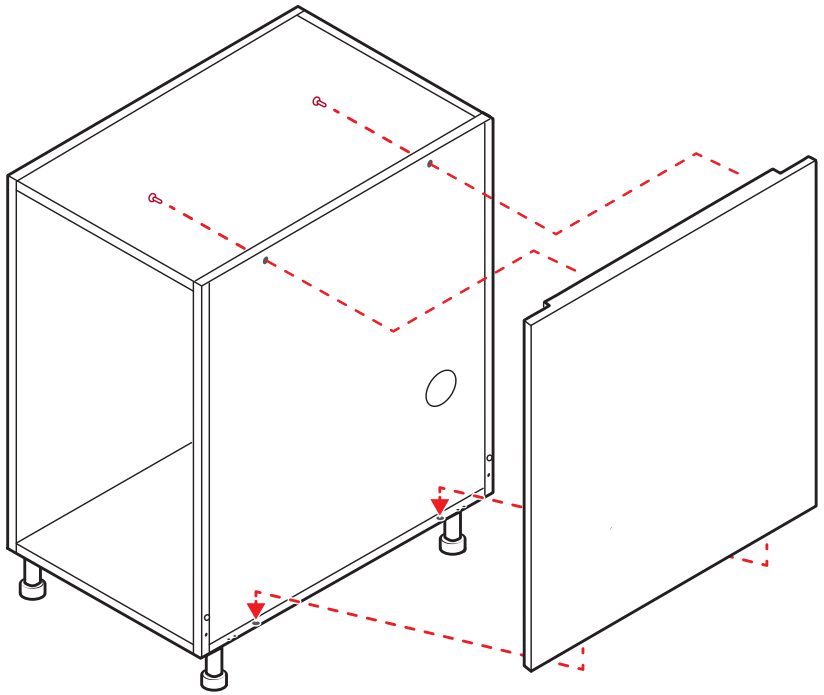

Ver Vídeo: Instalar El Panel Lateral

(Haga clic en el enlace o escanee el código)

INSTALACIÓN: OCPS Columna

1. Determine la ubicación de las columnas detrás de los gabinetes, contra el OBP o OBP EXT.

2. Utilice los pies ajustables para mantener la altura correcta.

3. Retire la cubierta de la columna OCPS. Guarde el hardware.

4. Con la columna OCPS en su posición, taladre (6) orificios de .156” de diámetro en un patrón escalonado desde el interior, a través del OCPS hacia el panel OBP (o OBP EXT).

   NOTA: La ubicación del orificio escalonado no es cirtical y depende de su armario y configuración.

5. Fije la columna con (6) tornillos #12 x 3/4 en el gabinete.

   *Se deben usar tornillos #12 x 2-1/2 al fijar a paneles más gruesos o apilados múltiples.

6. Vuelva a colocar la cubierta de la columna OCPS en la parte posterior de OCPS utilizando el herrajes originales.

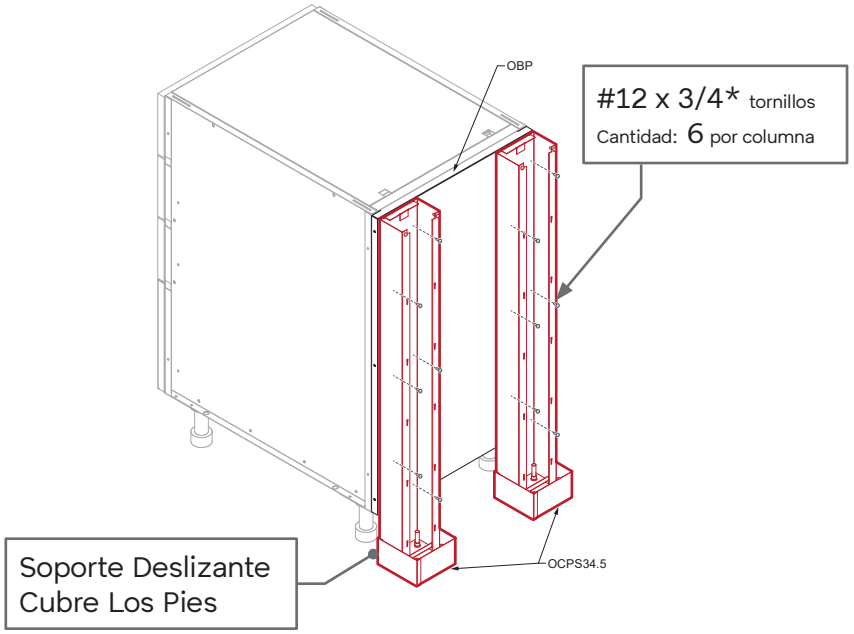

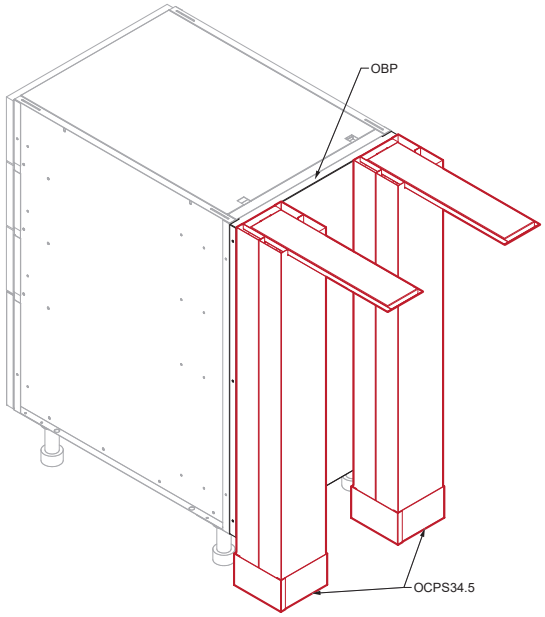

MONTAJE E INSTALACIÓN: ORP Conector De Gabinete

Conector de gabinete ORP: Soporte para conectar una columna de soporte de encimera ORP u OBX al gabinete adyacente al final de un travesaño.

1. Conecte los conectores superior e inferior al ORP.

2. Asegúrelo con (2) tornillos #10. Apretar.

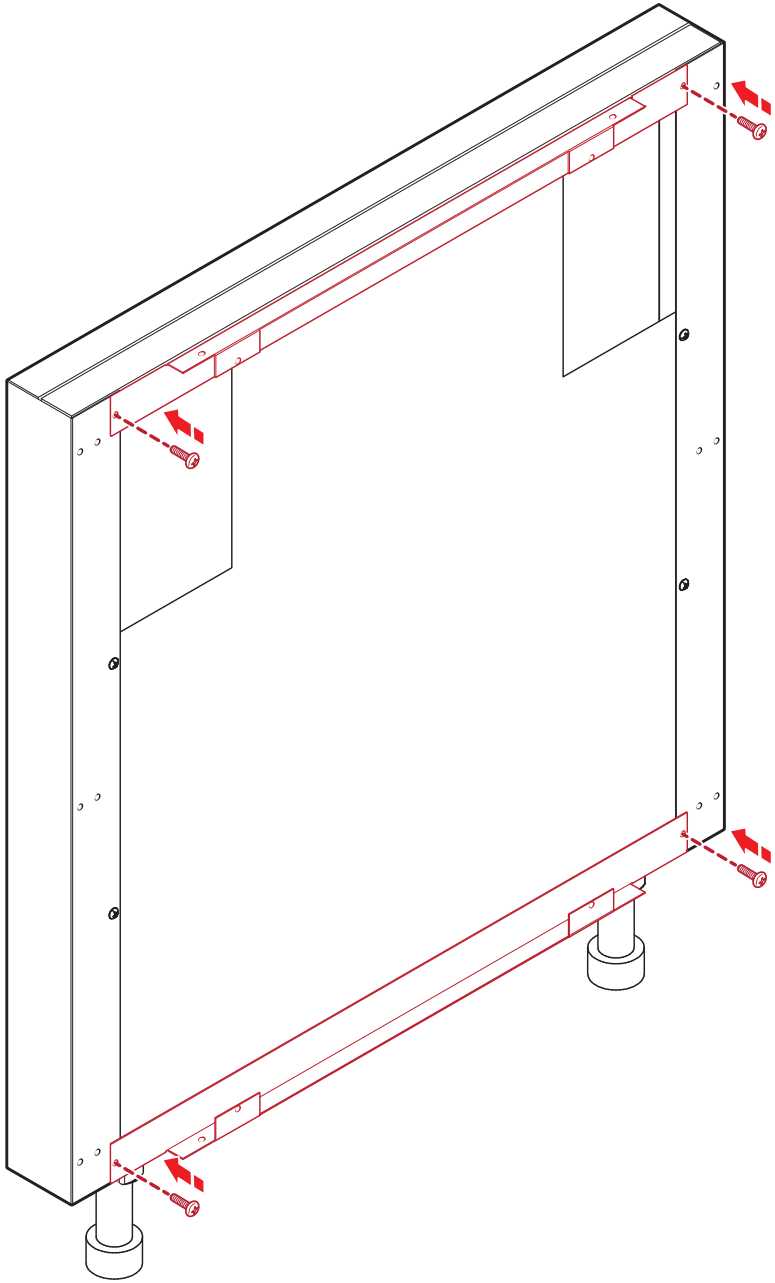

MONTAJE E INSTALACIÓN: ORP Conector De Gabinete

El ORP se instala en los gabinetes de la siguiente manera:

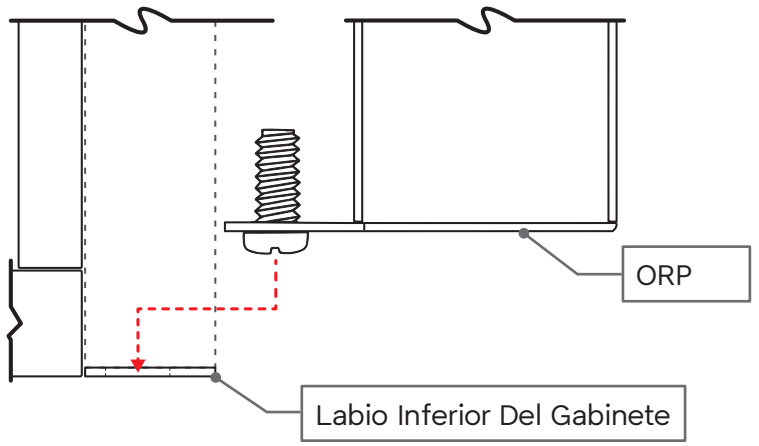

1. Coloque el ORP en el borde inferior del gabinete. Los tornillos en la parte inferior del ORP son solo para alineación y se asentarán en los orificios grandes ubicados en el labio.

2. Después de insertar el ORP en el labio inferior del gabinete, gire el ORP en su lugar.

3. Instale los dos (2) tornillos #10 desde el interior del gabinete en el ORP y comience a asegurarlos.

   Nota: El ORP se asentará debajo del borde superior del gabinete y se puede quitar fácilmente, si es necesario.

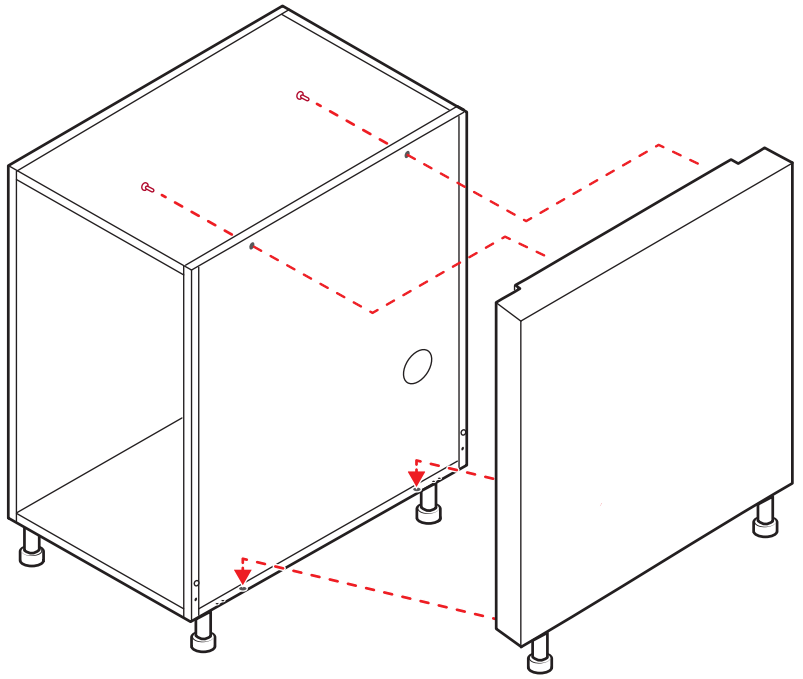

MONTAJE E INSTALACIÓN: Armarios De Pared

Los gabinetes de pared de acero inoxidable se instalan fácilmente utilizando un sistema de estilo de tacos. Consulte las pautas locales al realizar la instalación para asegurarse de que instalación segura.

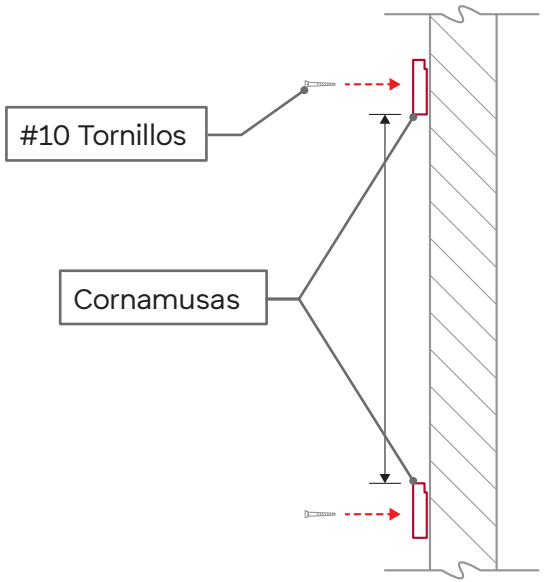

1. Fije los tacos a la pared, utilizando los tornillos # 10 suministrados. Los tacos deben atornillarse en las vigas de la pared para mayor resistencia.

2. Una vez asegurados, “cuelgue” los gabinetes en tacos.

3. Consulte la figura de la página siguiente para obtener notas de instalación del panel superior/inferior y lateral.

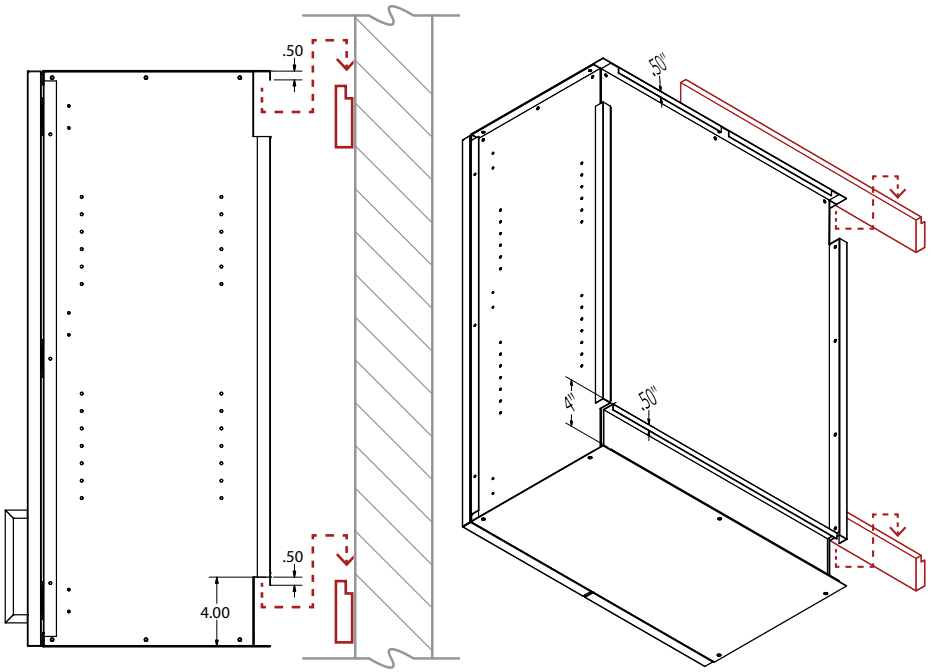

MONTAJE E INSTALACIÓN: Armarios De Pared

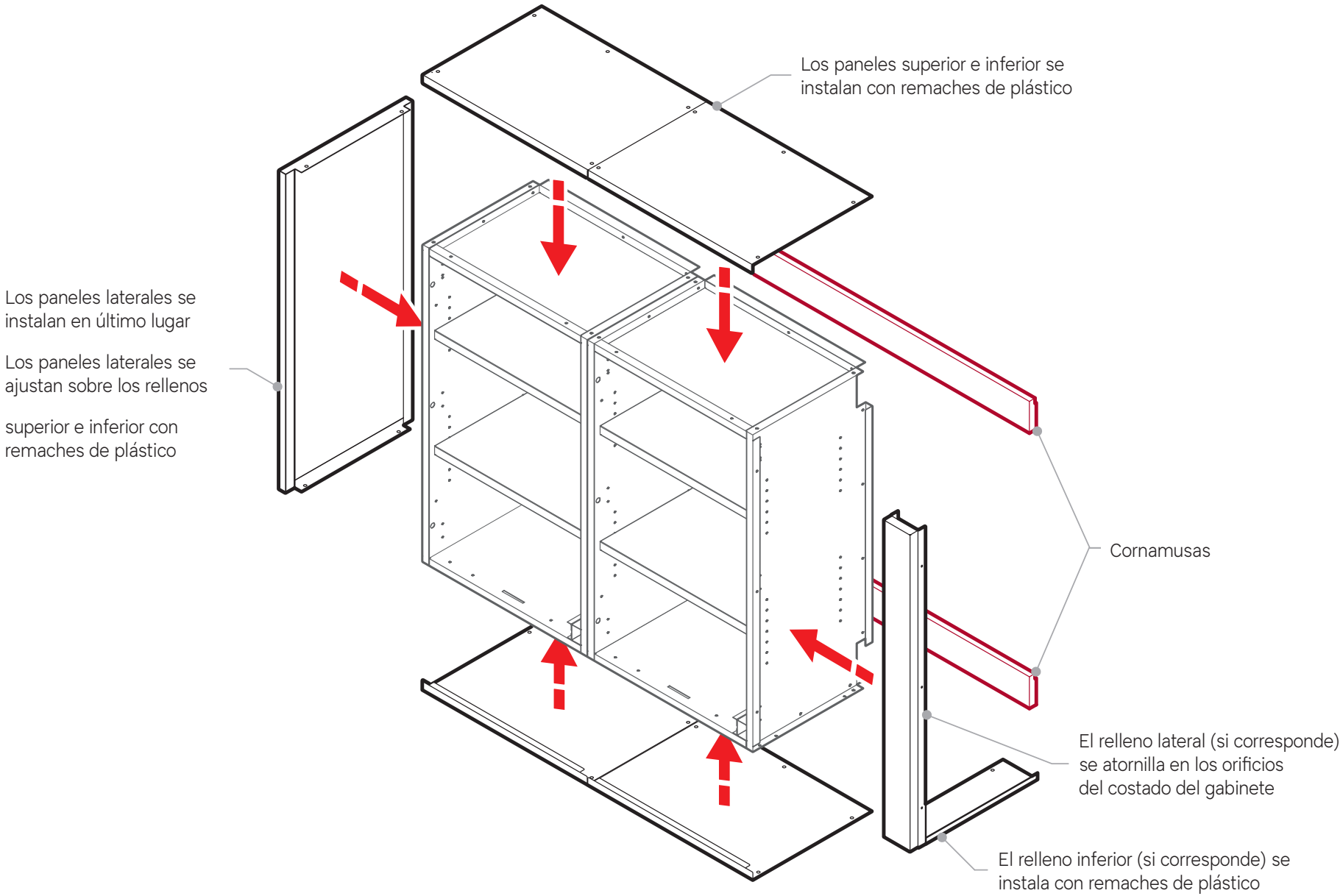

MONTAJE E INSTALACIÓN: Base para Refrigerador de Exterior (CUBE OBR)

Base para Refrigerador de Exterior CUBE OBR
(CUBE OBR3320-BP / CUBE OBR3320-NO BP).

PRECAUCIÓN: No mueva los gabinetes después de que los paneles estén fijados; esto puede causar daños a los gabinetes y/o accesorios.

1. Abra completamente el cajón y localice las palancas de liberación del cajón en la parte inferior del mismo.

2. Presione ambas palancas de liberación del cajón al mismo tiempo y manténgalas presionadas. Tire del cajón completamente hacia afuera del gabinete.

3. Retire el soporte frontal de relleno quitando (5) tornillos #10 del soporte de relleno.

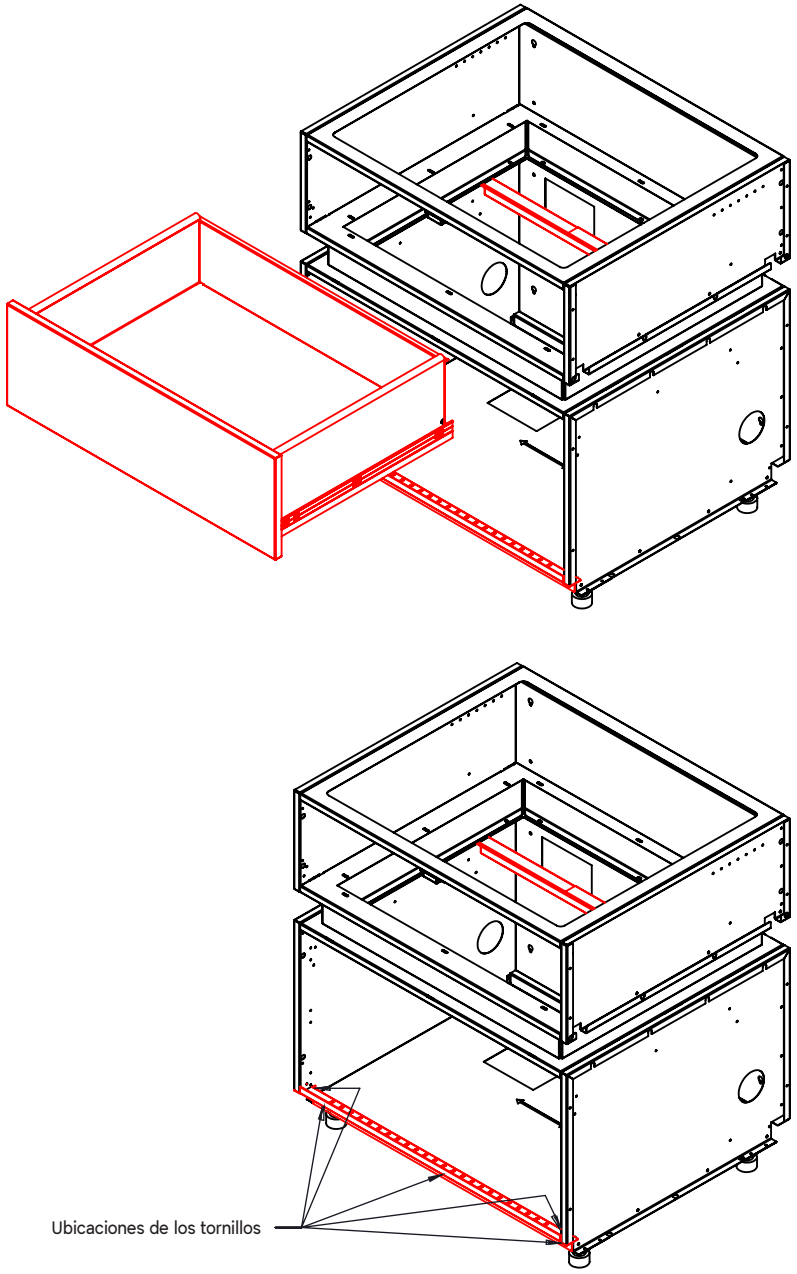

MONTAJE E INSTALACIÓN: Base para Refrigerador de Exterior (CUBE OBR)

Base para Refrigerador de Exterior CUBE OBR
(CUBE OBR3320-BP / CUBE OBR3320-NO BP).

4. Retire el soporte anti-vuelco quitando (4) tornillos #10 del soporte anti-vuelco.

5. Retire los dos tornillos frontales de cada conexión lateral inferior del elevador para evitar rayar el refrigerador durante la instalación.

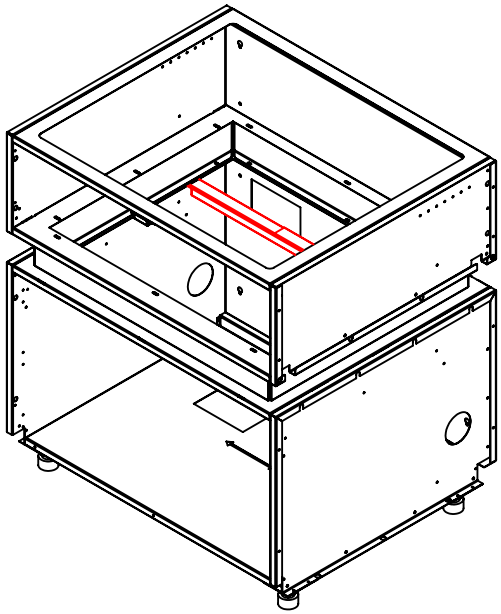

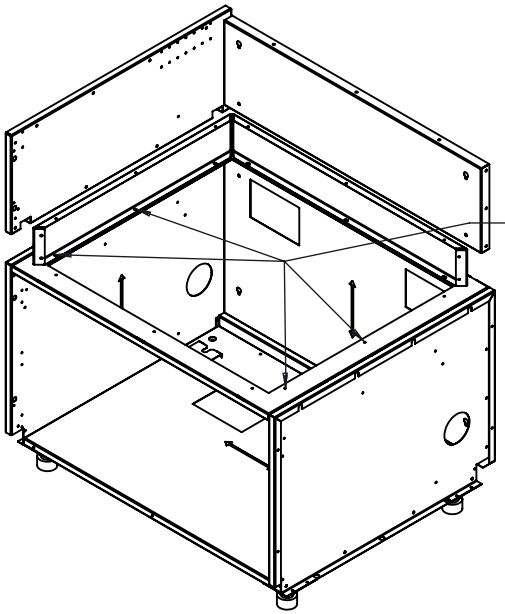

(PANELES OCULTOS PARA FACILITAR LA VISUALIZACIÓN)

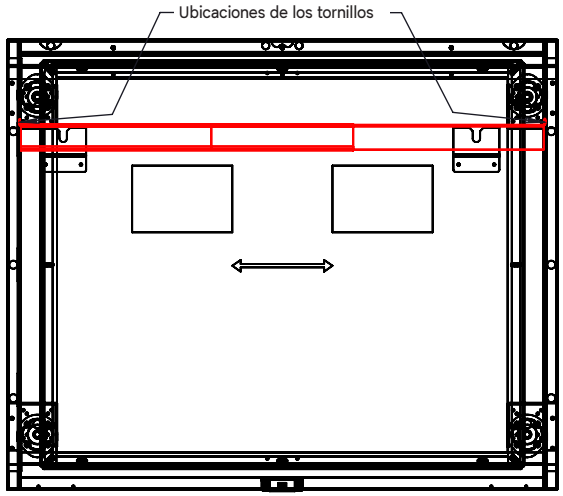

VISTA SUPERIOR

MONTAJE E INSTALACIÓN: Base para Refrigerador de Exterior (CUBE OBR)

Base para Refrigerador de Exterior CUBE OBR
(CUBE OBR3320-BP / CUBE OBR3320-NO BP).

6. Durante la instalación del refrigerador, incline el refrigerador hacia adelante para permitir que las patas traseras despejen los soportes de retención de las patas.

7. Una vez que las patas traseras hayan despejado los soportes de retención, tire del refrigerador hacia adelante para encajar las patas en los soportes de retención.

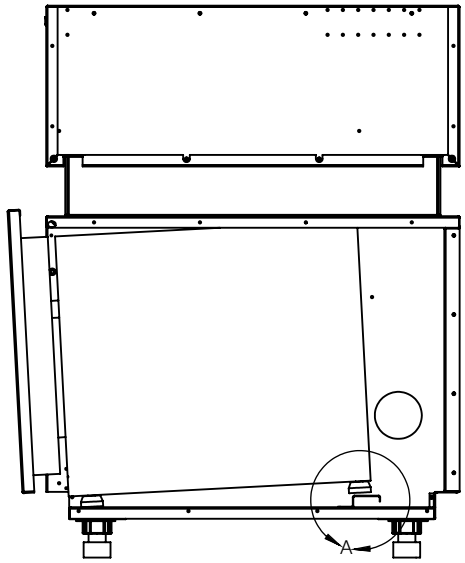

*lado del gabinete retirado de la imagen para mayor claridad

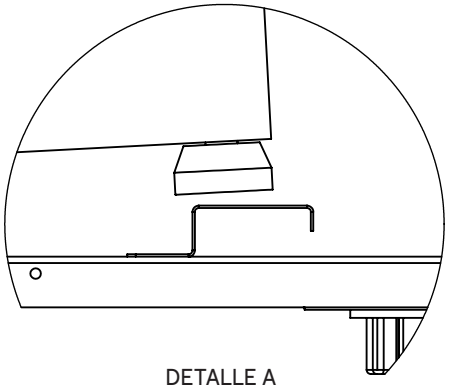

DETALLE A
ESCALA 1 : 2

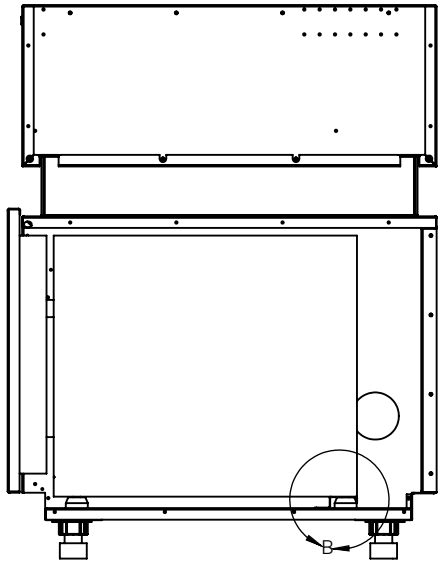

*lado del gabinete retirado de la imagen para mayor claridad

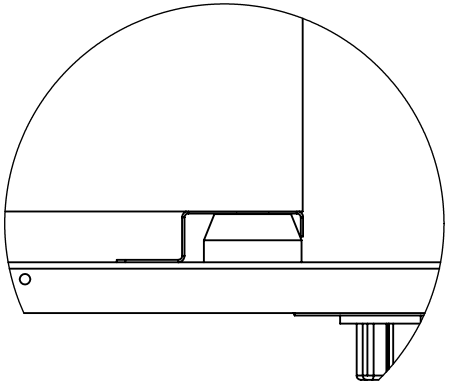

DETALLE B
ESCALA 1 : 2

MONTAJE E INSTALACIÓN: Base para Refrigerador de Exterior (CUBE OBR)

Base para Refrigerador de Exterior CUBE OBR
(CUBE OBR3320-BP / CUBE OBR3320-NO BP).

8. Vuelva a instalar el soporte anti-vuelco utilizando (4) tornillos #10.

9. Retire los dos tornillos frontales de cada conexión lateral inferior del elevador para evitar rayar el refrigerador durante la instalación.

10. Vuelva a instalar cuatro (4) tornillos en los elevadores laterales.

11. Vuelva a instalar el panel frontal de relleno utilizando (5) tornillos #10.

12. Vuelva a instalar el cajón superior.

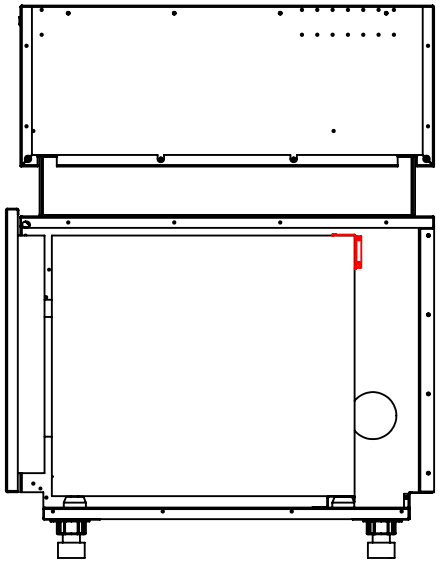

*lado del gabinete retirado de la imagen para mayor claridad

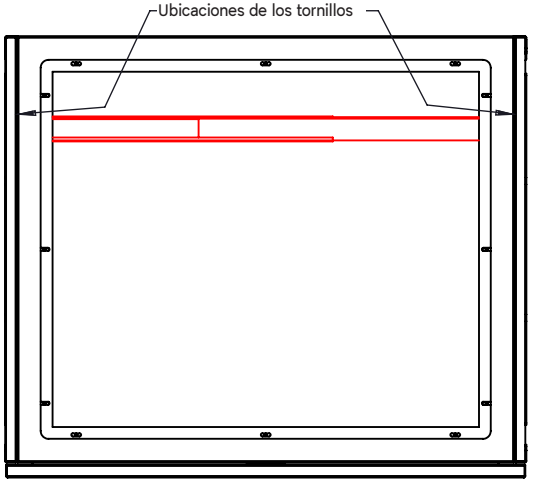

VISTA SUPERIOR

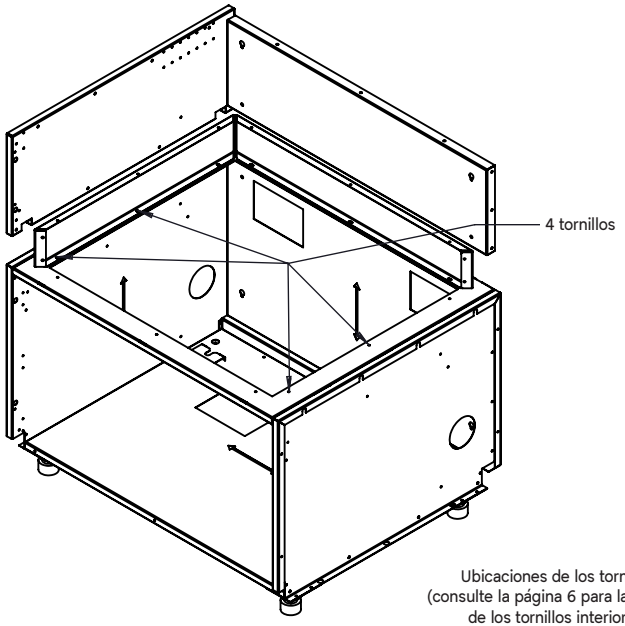

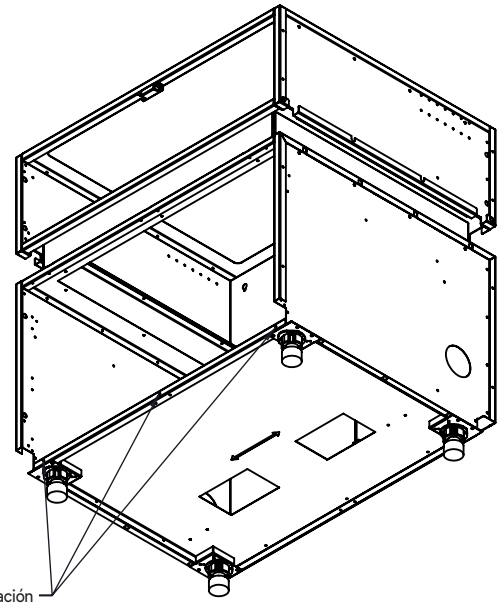

(PANELES OCULTOS PARA FACILITAR LA VISUALIZACIÓN)

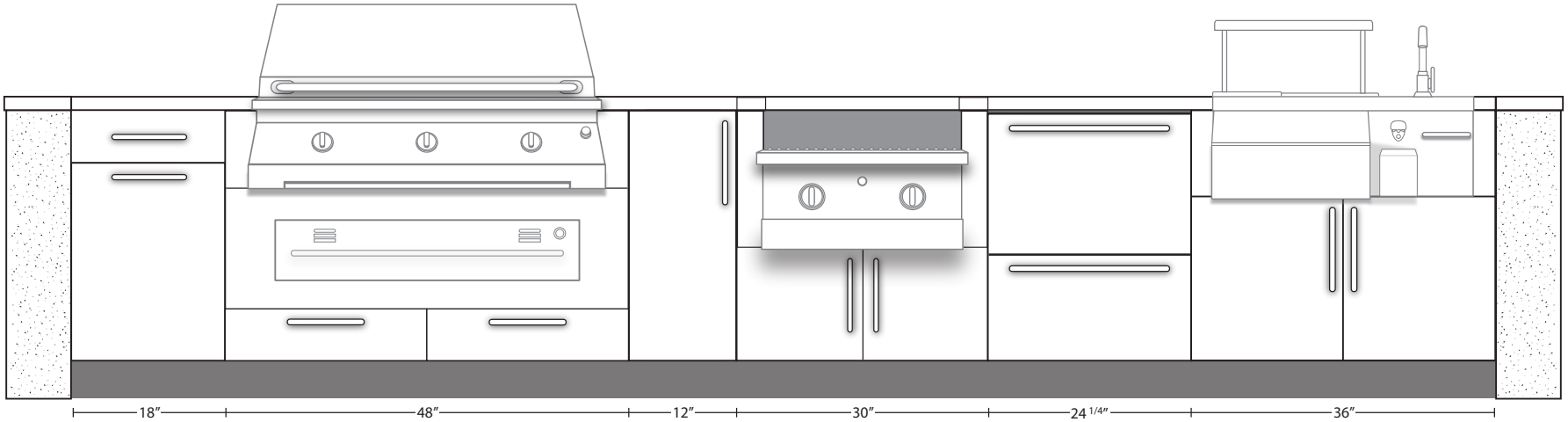

Danver
1 Grand Street
Wallingford, CT 06492
203.269.2300

© 2026 Brown Jordan® Outdoor Kitchens is manufactured and sold by Danver LLC,
under a Trademark Agreement with Brown Jordan, Inc
© 2026 Trex® Outdoor Kitchens is manufactured and sold by Danver, LLC.,
under a Trademark Agreement with Trex Company, Inc.

danver.com
brownjordanoutdoorkitchens.com
trex-outdoorkitchens.com